TATRAMAT - ohrievace vody, s.r.o.

Tatramat

EO 15 P

SK Uzavretý (tlakový) malý zásobník na teplú vodu
Obsluha a inštalácia 2

CZ Malý uzavřený (tlakový) zásobník teplé vody
Obsluha a instalace 18

OBSLUHA 2
1 VŠEOBECNÉ POKYNY 3
1.1 Informácie o dokumente 3
1.2 Vysvetlenie znakov 3
2 BEZPEČNOSŤ 4
2.1 Určené použitie 4
2.2 Bezpečnostné pokyny 4
2.3 Značka CE 4
2.4 Kontrolné značky 4
3 POPIS ZARIADENIA 5
4 OBSLUHA 5
4.1 Otočný regulátor teploty 5
4.2 Protimrazová ochrana 5
4.3 Poloha pre úsporu energie 5
4.4 Doba ohrievania / výtokové množstvo 5
5 ČISTENIE, OŠETROVANIE A ÚDRŽBA 6
6 ČO ROBIŤ, KEĎ... 6
6.1 ... sa na zariadení vyskytnú poruchy 6
INŠTALÁCIA 7
7 BEZPEČNOSŤ 7
7.1 Všeobecné bezpečnostné pokyny 7
7.2 Predpisy, normy a ustanovenia 7
8 POPIS ZARIADENIA 7
8.1 Rozsah dodávky 8
9 INŠTALÁCIA 8
9.1 Inštalačné pokyny 8
9.2 Miesto montáže 8
9.3 Montáž 9
10 UVEDENIE DO PREVÁDZKY 10
11 VYRADENIE Z PREVÁDZKY 11
12 OPÄTOVNÉ UVEDENIE DO PREVÁDZKY 11
13 ODOVZDANIE ZARIADENIA 11
14 ODSTRAŇOVANIE PORÚCH 11
15 ÚDRŽBA 12
15.1 Vyprázdnenie zariadenia 12
15.2 Otvorenie zariadenia 12
15.3 Demontáž tepelnej izolácie 13
15.4 Demontáž vykurovacej príruby a ochrannej anódy 13
15.5 Montáž ochrannej anódy 13
15.6 Odvápnenie 13
15.7 Kontrola ochrannej anódy 13
15.8 Výmena sieťového pripojovacieho kábla 13
16 TECHNICKÉ ÚDAJE 14
16.1 Rozmery a prípojky 14
16.2 Elektrická schéma zapojenia 15
16.3 Tabuľka s údajmi 15
16.4 Extrémne prevádzkové podmienky a poruchové podmienky 15
17 ZÁKAZNÍCKA SLUŽBA A ZÁRUKA 16
18 ZÁRUČNÝ LIST 17

1 VŠEOBECNÉ POKYNY

1.1 Informácie o dokumente

Kapitola Obsluha je zameraná na užívateľa zariadenia a odborného remeselníka.

Kapitola Inštalácia je zameraná na odborného remeselníka.

Prečítajte si, prosím!

Pre použitím si dôkladne prečítajte tento návod a uschovajte ho. V prípade postúpenia zariadenia návod odovzdajte nasledujúcemu používateľovi.

1.2 Vysvetlenie znakov

Symboly v tejto dokumentácii
V tejto dokumentácii sa stretnete so symbolmi a zvýrazneniami. Majú nasledujúci význam:

Nebezpečenstvo poranenia!

Ohrozenie života elektrickým prúdom!

Nebezpečenstvo spôsobené obarením alebo popálením!

Možné škody!

Upozornenie na poškodenia zariadenia, poškodenie životného prostredia alebo hospodárske škody.

Prečítajte si, prosím!

Texty vedľa takéhoto znaku sú obzvlášť dôležité.

» Tieto časti a symbol „»“ vám ukazujú, že musíte niečo urobiť. Potrebné postupy sú popísané krok za krokom.

Symboly na zariadení

Likvidácia!

Zariadenia s týmto označením nepatria do miešaného odpadu a zberajú a likvidujú sa oddelene.

Rozmerové jednotky
Ak nie je uvedené inak, všetky rozmery sú v milimetroch.

2 BEZPEČNOSŤ

2.1 Určené použitie

Toto zariadenie je určené na ohrev pitnej vody. Možno ho pripojiť dvoma rozličnými spôsobmi:

» ako uzavretý (tlakový) zásobník teplej vody, na zásobovanie jedného alebo viacerých odberových miest,

» ako otvorený (beztlakový) zásobník teplej vody, na zásobovanie jedného odberového miesta.

Iné použitie alebo použitie nad určený rámec sa pokladá za použitie v rozpore s určením. K určenému použitiu patrí aj dodržiavanie tohto návodu. V prípade zmien alebo prestavieb zariadenia zaniká akákoľvek záruka!

2.2 Bezpečnostné pokyny

Nebezpečenstvo spôsobené obarením!

Armatúry sa môžu ohriať na viac ako 43 °C.

Nebezpečenstvo poranenia!

Ak by zariadenie obsluhovali deti alebo osoby s obmedzenými telesnými, senzorickými alebo duševnými schopnosťami, zabezpečte, aby sa tak stalo len pod dohľadom alebo po adekvátnom poučení osobou, ktorá je zodpovedná za ich bezpečnosť.

Dohliadnite na deti, aby ste zaistili, že sa nebudú so zariadením hrať!

Možné škody spôsobné vodou!

– Tlaková prípojka:

Pri zatvorení odpadovej rúrky poistného ventilu môže expanzná voda spôsobiť škody! Preto sa odpadová rúrka nesmie zatvárať.

– Beztlaková prípojka:

Výtok armatúry má funkciu vetrania. Nevystavuje zariadenie žiadnemu tlaku. Nikdy neuzatvárajte výtok armatúr a nepoužívajte žiadny perlátor alebo hadicu s prúdovým regulátorom. Zavápnenie môže uzatvoriť výtok, a tak vystaviť zariadenie tlaku. Nádrž sa takto môže stať netesnou a spôsobiť škody zapríčinené vodou.

2.3 Značka CE

Značka CE potvrdzuje, že zariadenie spĺňa všetky základné požiadavky:

- smernice o elektromagnetickej kompatibilite,
- smernice o nízkom napätí.

2.4 Kontrolné značky

Pozri typový štítok na zariadení.

3 POPIS ZARIADENIA

Zariadenie nepretržite udržiava objem vody s predvolenou teplotou.

Výtokovú teplotu teplej vody je možné plynule nastaviť pomocou otočného regulátora teploty. Ohrievací výkon sa automaticky zapne, hneď ako teplota v zariadení klesne pod nastavenú hodnotu.

– Tlaková prípojka:

Zariadenie sa nachádza pod tlakom vodovodného vedenia. Objem vody sa pri ohreve zásobníka zväčšuje. Pri tomto expanzná voda odkvapkáva cez poistný ventil. Tento jav je potrebný a bežný.

– Beztlaková prípojka:

Objem vody sa pri ohreve zásobníka zväčšuje. Expanzná voda pritom odkvapkáva cez výtok armatúry. Tento jav je potrebný a bežný.

4 OBSLUHA

4.1 Otočný regulátor teploty

Na otočnom regulátore teploty môžete plynule nastaviť požadovanú teplotu.

Signálna žiarovka pre indikátor prevádzkového stavu počas zohrievania vody svieti.

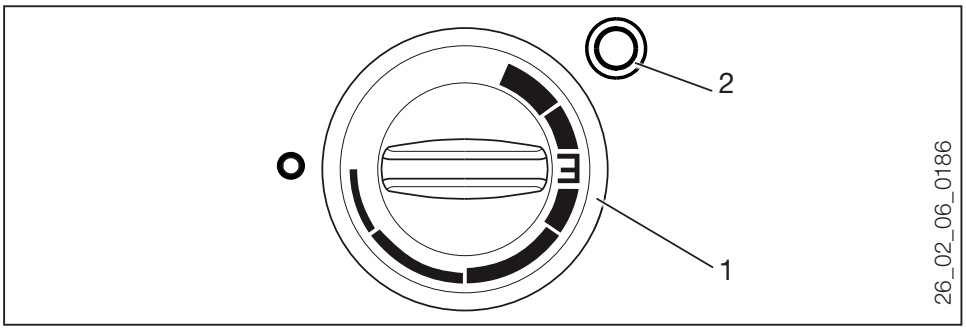

1 Otočný regulátor teploty
ľavý doraz: „Protimrazová ochrana“
„E“: cca 60 °C
pravý doraz: cca 80 °C
2 Signálna žiarovka

4.2 Protimrazová ochrana

Zásobník má protimrazový ochranný stupeň „ľavý doraz“ (chladno). Zásobník je v tejto polohe chránený pred mrazom. Armatúra a vodovodné vedenie chránené nie je.

4.3 Poloha pre úsporu energie

Zariadenie má polohu pre úsporu energie „E“. Pri tomto nastavení je v zariadení možné očakávať nízku úroveň tvorby vodného kameňa.

4.4 Doba ohrievania / výtokové množstvo

Pozri kapitolu Technické údaje / Tabuľka s údajmi.

5 ČISTENIE, OŠETROVANIE A ÚDRŽBA

» Nepoužívajte čistiace prostriedky s obsahom abrazívnych látok alebo rozpúšťadiel! Na ošetrovanie a čistenie zariadenia vám postačí vlhká handra.

» Pravidelne kontrolujte armatúru. Vápnik na výstupe armatúry môžete odstrániť pomocou bežných odvápňovacích prostriedkov.

» Nechajte odbornému remeselníkovi skontrolovať ochrannú anódu prvýkrát po roku. Odborný remeselník sa následne rozhodne, v akých intervaloch sa musí vykonávať opätovná kontrola.

» Nechajte odbornému remeselníkovi pravidelne skontrolovať elektrickú bezpečnosť na zariadení.

– Tlaková prípojka:

» Nechajte pravidelne skontrolovať poistný ventil odbornému remeselníkovi.

6 ČO ROBIŤ, KEĎ...

6.1 ... sa na zariadení vyskytnú poruchy

Porucha	Príčina	Odstránenie
Prístroj nedodáva žiadnu teplú vodu.	Otočný regulátor teploty je nastavený na „Vyp“. Nie je pripojené napätie.	Zapnite zariadenie otočením otočného regulátora teploty. Skontrolujte poistky domovej inštalácie.
Vodu je možné odoberať len so zníženým odberovým množstvom.	Prúdový regulátor v armatúre je zavápnený.	Odvápnite, prípadne vymeňte prúdový regulátor.
Silné varné zvuky v zariadení.	Zariadenie je zavápnené.	Zariadenie nechajte odvápniť odborníkom, obráťte sa na zákaznícku službu.
– Tlaková prípojka: Po ukončení z poistného ventilu kvapká voda.	Poistný ventil je zavápnený alebo znečistený.	Vypnite zariadenie a zbavte ho tlaku tak, že zariadenie uvediete do beznapäťového stavu a uzatvoríte prívod vody. Poistný ventil nechajte skontrolovať odborníkovi, obráťte sa na zákaznícku službu.

Ak je pre jestvujúci problém potrebné privolanie odborníka, kvôli lepšej a rýchlejšej pomoci mu oznámte nasledujúce údaje z typového štítka zariadenia:

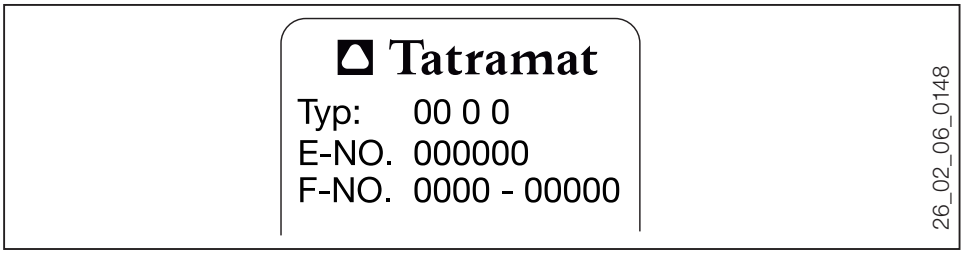

7 BEZPEČNOSŤ

Inštaláciu, uvedenie do prevádzky, ako aj údržbu a opravu zariadenia smie vykonávať iba odborný remeselník.

7.1 Všeobecné bezpečnostné pokyny

Bezchybnú funkciu a prevádzkovú bezpečnosť zaručujeme len vtedy, ak sa používa originálne príslušenstvo a originálne náhradné diely, ktoré sú pre zariadenie určené.

7.2 Predpisy, normy a ustanovenia

Dbajte na všetky vnútroštátne a regionálne predpisy a ustanovenia.

7.2.1 Dôležité pokyny

– Tlaková prípojka:
− Nesmie sa prekročiť prevádzkový tlak 0,6 MPa.
− Vypúšťacie vedenie poistného ventilu sa musí pokladať so spádom a musí byť otvorené do atmosféry.
− Vyžaduje sa pravidelná údržba poistného ventilu a pohýbanie poistným ventilom.
−

– Beztlaková prípojka:
− Nesmie sa prekročiť prevádzkový tlak 0 MPa.
− Nesmie sa zabudovať poistný ventil.

8 POPIS ZARIADENIA

Zariadenie je určené na ohrev studenej vody na montáž pod umývadlo.

Oceľová vnútorná nádrž je opatrená špeciálnym smaltom a vybavená ochrannou anódou. Ochranná anóda slúži na ochranu vnútornej nádoby pred koróziou.

– Tlaková prípojka:
Zariadenie je určené na zásobovanie jedného alebo viacerých odberových miest. Smie sa prevádzkovať iba s tlakovými armatúrami. Dodatočne sa musí nainštalovať typovo preskúšaný membránový poistný ventil so spätným ventilom.

– Beztlaková prípojka:
Zariadenie je určené na zásobovanie jedného odberového miesta. Smie sa prevádzkovať iba s otvorenou (beztlakovou) armatúrou.

8.1 Rozsah dodávky

So zariadením sa dodáva:

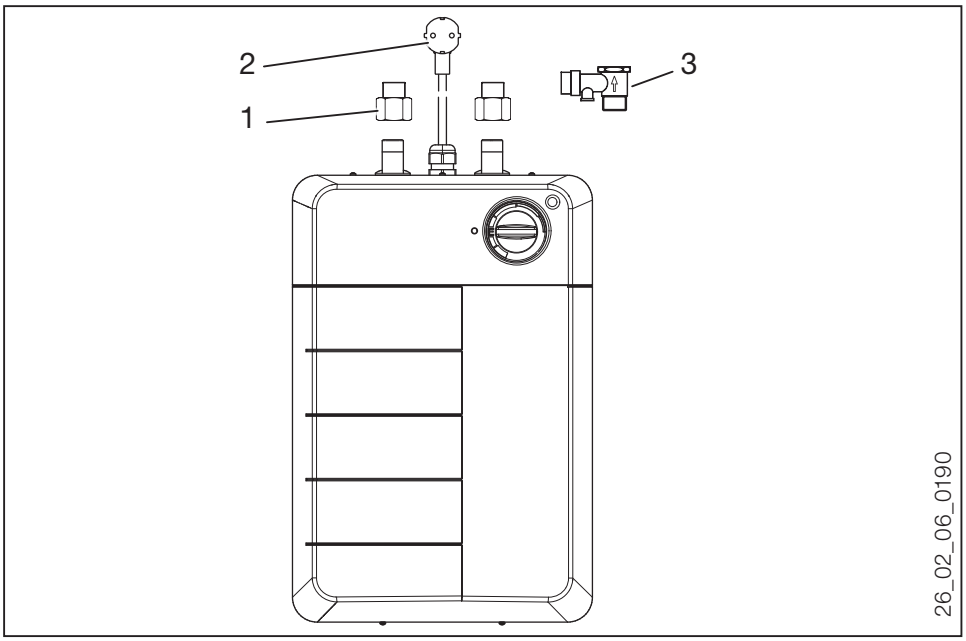

1 Redukčná spojka G 1/2 - G 3/8 A
2 Sieťový pripojovací kábel so zástrčkou
3 Membránový poistný ventil so spätným ventilom pre tlakovú prípojku
4 Upevňovací materiál: 2 skrutkové háky a 2 príchytky

9 INŠTALÁCIA

9.1 Inštalačné pokyny

Nebezpečenstvo poškodenia!

Vykonajte všetky práce na pripojení vody a inštalačné práce podľa predpisov.

Nebezpečenstvo poškodenia!

Ak sa zamenia vodovodné prípojky, zásobník vody sa stane nefunkčným.

– Tlaková prípojka:

» Keď je pokojový tlak vyšší ako 0,48 MPa, pred membránový poistný ventil namontujte do vodovodného vedenia redukčný ventil.

9.2 Miesto montáže

Zariadenie je určené výhradne na trvalú montáž na stenu. Dbajte na to, aby bola k dispozícii stena s dostatočnou nosnosťou.

Zariadenie vždy montujte zvislo, tak aby vodovodné prípojky smerovali nahor, v nezamŕzajúcej miestnosti a v blízkosti odberového miesta.

– Tlaková prípojka:

V spojení s membránovým poistným ventilom sa smú montovať iba tlakové armatúry.

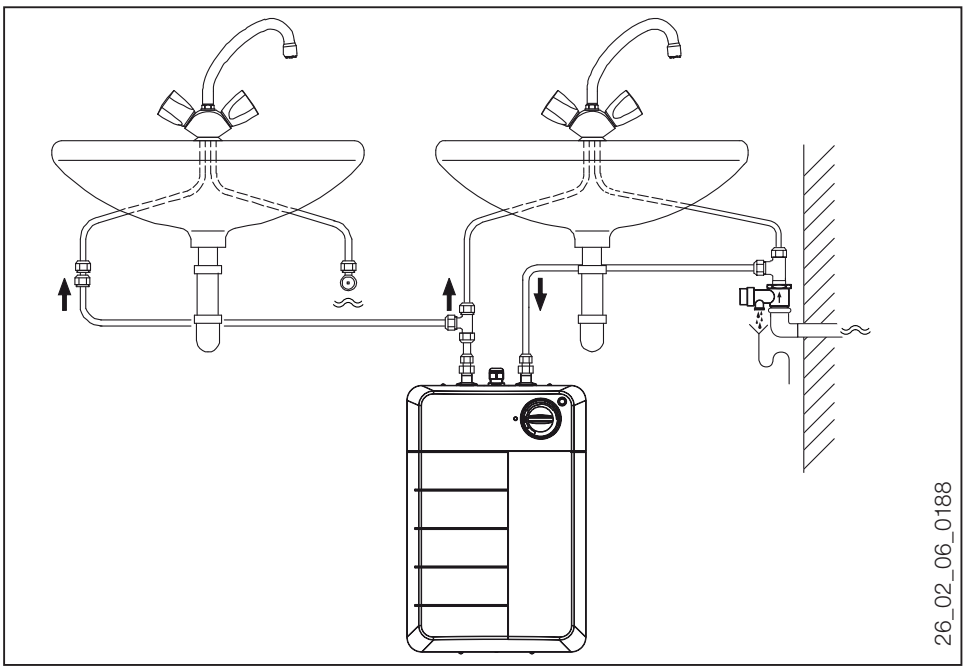

– Beztlaková prípojka:
Smie sa montovať iba beztlaková armatúra.

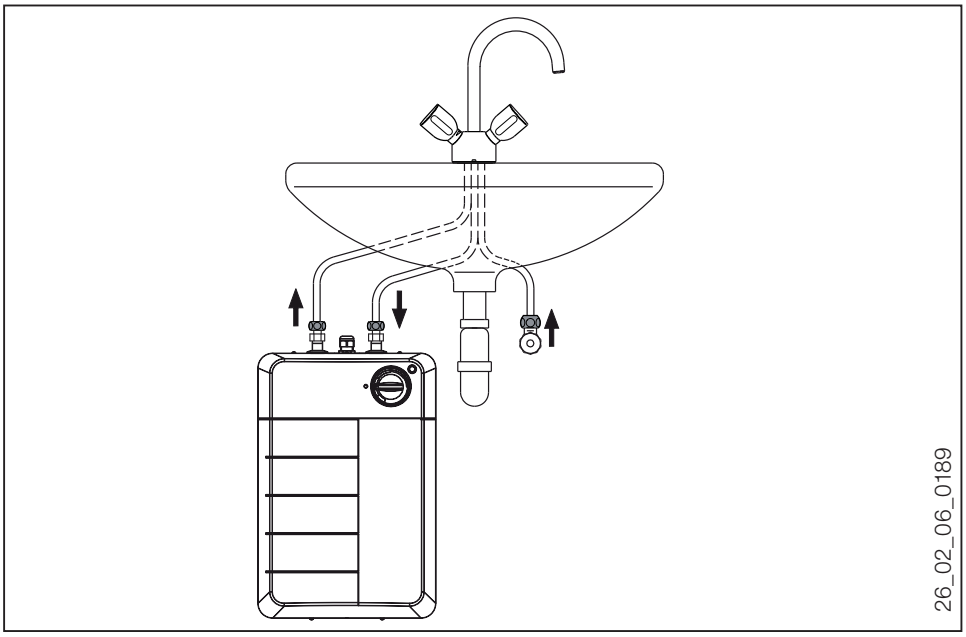

9.3 Montáž

9.3.1 Montážne pokyny

Farebné označenia prípojných rúr armatúr a zásobníka sa musia vzájomne priradiť.

– Tlaková prípojka:
- Spojenia k druhej armatúre sa musia položiť zo strany zákazníka, napr. s použitím 10 mm medenej rúrky.
- Pokyn k plastovým rúrovým systémom:

Nebezpečenstvo poškodenia!

Pri použití plastových rúrových systémov dbajte na najextrémnejšie prevádzkové podmienky a poruchové podmienky, ktoré sa môžu vyskytnúť na zariadení, pozri kapitolu Technické údaje / Poruchové podmienky.

9.3.2 Montáž membránového poistného ventilu

– Tlaková prípojka:

» Namontujte membránový poistný ventil do prívodu studenej vody, pozri kapitolu Inštalácia / Miesto inštalácie.

» Zohľadnite pokyny v návode na inštaláciu membránového poistného ventilu.

9.3.3 Montáž skrutkových hákov

» Preneste rozmery vývrtov podľa rozmerových výkresov, pozri kapitolu Technické údaje / Rozmery a prípojky.

» Vyvŕtajte dve diery a vložte do nich dve príchytky.

» Zaskrutkujte oba skrutkové háky.

9.3.4 Montáž zariadenia

» Zariadenie zaveste na skrutkové háky.

» Na zariadenie pevne naskrutkujte vodovodné prípojky.

9.3.5 Nastavte prietokové množstvo

Nastavením prietokových množstiev sa dodržia hraničné hodnoty hluku zariadenia a armatúr. Okrem toho malým miešacím efektom vzniká priaznivé využitie zásoby teplej vody.

– Tlaková prípojka:

» Nastavte na prívode studenej vody zariadenia maximálne prietokové množstvo 12 l/min.

– Beztlaková prípojka:

» Nastavte na armatúre maximálne prietokové množstvo 12 l/min (pozri popis armatúry).

9.3.6 Vytvorenie elektrického pripojenia

Ohrozenie života elektrickým prúdom!

Vykonávajte všetky práce na elektrickom pripojení a elektrické inštalačné práce podľa predpisov.

Ohrozenie života elektrickým prúdom!

» **Inštalácia pomocou pevného elektrického prívodu nie je dovolená.**

» **Je potrebná zásuvka s ochranným kontaktom. Táto musí byť po inštalácii prístroja voľne prístupná.**

» **Ak sa má prístroj pripojiť napevno na sieť so striedavým prúdom (prípojná zásuvka prístroja), musia sa dať od siete odpojiť všetky póly s minimálnou odpojovacou vzdialenosťou 3 mm.**

Nebezpečenstvo poškodenia!

Dbajte na typový štítok. Uvedené napätie sa musí zhodovať so sieťovým napätím.

Prípojka ochranného vodiča.

Dbajte na to, aby bol prístroj pripojený na ochranný vodič!

10 UVEDENIE DO PREVÁDZKY

Ohrozenie života elektrickým prúdom!

Prvé uvedenie do prevádzky smie vykonať len odborný remeselník pri zohľadnení bezpečnostných predpisov!

Nebezpečenstvo prevádzky za sucha!

V prípade zámeny poradia (najprv voda, potom prúd) zareaguje obmedzovač teploty. V tomto prípade treba obmedzovač zatlačením nulovacieho tlačidla znova uviesť do stavu pripravenosti na prevádzku, pozri kapitolu Odstraňovanie porúch / Aktivovanie nulovacieho tlačidla obmedzovača.

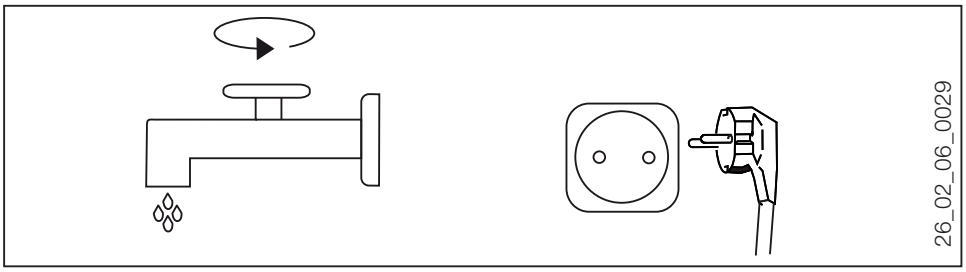

» Otvorte ventil teplej vody armatúry, alebo nastavte páku jednoručnej armatúry na „teplá“, až kým nebude vytekať voda bez obsahu bublín.

» **– Tlaková prípojka:** Skontrolujte membránový poistný ventil. Po odvzdušnení musí vytekať plný prúd vody.

» Zasuňte sieťovú zástrčku.

» Zvoľte teplotu.

11 VYRADENIE Z PREVÁDZKY

» Odpojte prístroj od siete vytiahnutím zástrčky.

» Vypustite prístroj, pozri kapitolu Údržba / Vypustenie prístroja.

12 OPÄTOVNÉ UVEDENIE DO PREVÁDZKY

Pozri kapitolu Prvé uvedenie do prevádzky.

13 ODOVZDANIE ZARIADENIA

» Používateľovi vysvetlite funkciu zariadenia a oboznámte ho s jeho používaním.

» Poučte ho o možných nebezpečenstvách, osobitne o nebezpečenstve obarenia.

» Odovzdajte tento návod.

14 ODSTRAŇOVANIE PORÚCH

Porucha	Príčina	Odstránenie
Zariadenie nedodáva žiadnu teplú vodu.	Nie je pripojené napätie.	Skontrolujte poistky domovej inštalácie.
	Zareagoval obmedzovač teploty (OOT).	Odstráňte príčinu chyby. Uveďte obmedzovač znova do stavu pripravenosti na prevádzku zatlačením nulovacieho tlačidla na obmedzovači.
Vodu je možné odoberať len so zníženým odberovým množstvom.	Prúdový regulátor v armatúre je zavápnený.	Odvápnite, prípadne vymeňte prúdový regulátor.
Silné varné zvuky v zariadení.	Zariadenie je zavápnené.	Odvápnite zariadenie.

Aktivovanie nulovacieho tlačidla

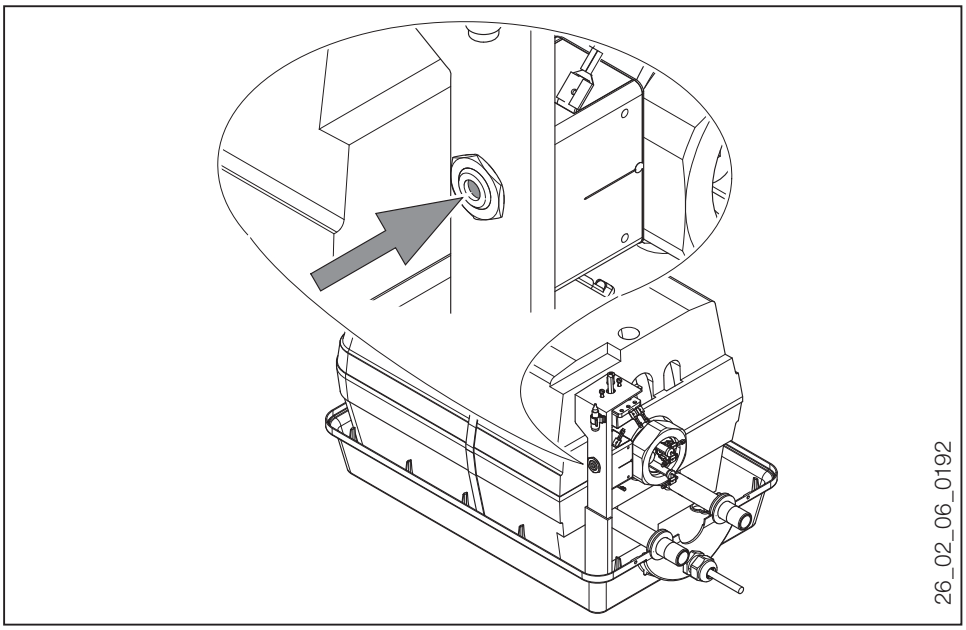

15 ÚDRŽBA

Ohrozenie života elektrickým prúdom!

Pri všetkých prácach odpojte všetky póly zariadenia od siete!

» Pri údržbových prácach demontujte zariadenie.

15.1 Vyprázdnenie zariadenia

Vypustite zariadenie cez prípojné hrdlo.

15.2 Otvorenie zariadenia

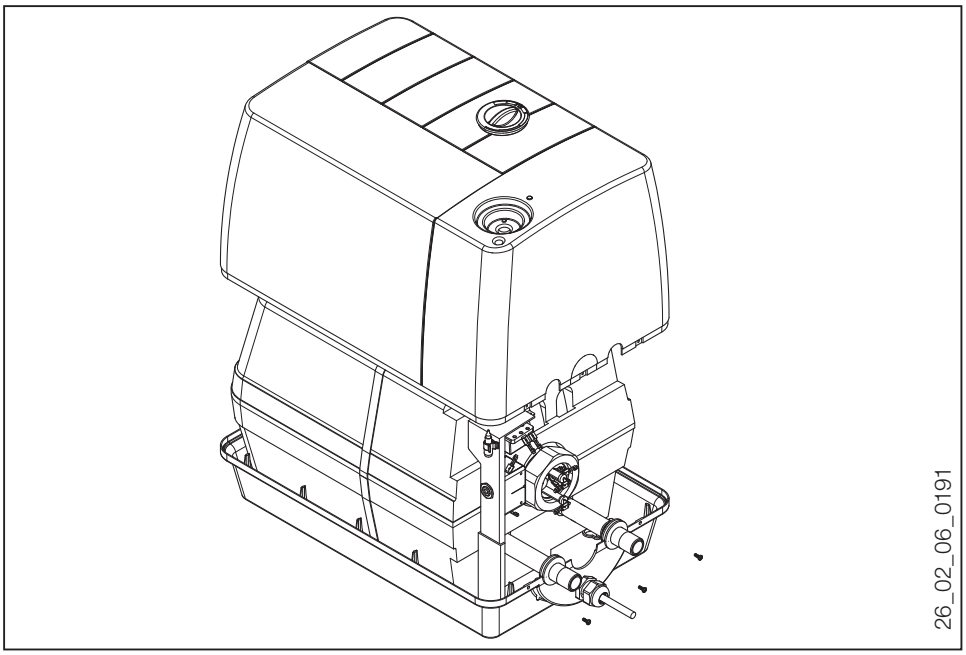

» Vyskrutkujte päť skrutiek z krytu zariadenia.

» Stiahnite otočný regulátor.

» Vyskrutkujte skrutku pod otočným regulátorom.

» Snímte kryt zariadenia.

15.3 Demontáž tepelnej izolácie

» Stiahnite zemniaci pásik z nádrže.

» Otvorte upínací pás.

» Odnímte vrchnú polovicu tepelnej izolácie.

15.4 Demontáž vykurovacej príruby a ochrannej anódy

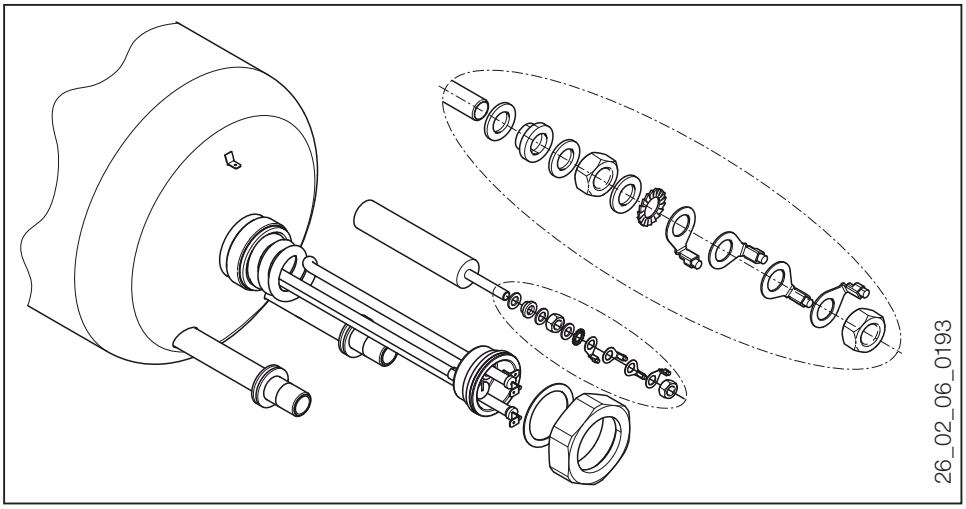

15.5 Montáž ochrannej anódy

» Na to, aby bola oceľová nádrž zásobníka uzemnená, musíte pri montáži ochrannej anódy dodržať poradie upevňovacích prvkov, pozri kapitolu Demontáž vykurovacej príruby a ochrannej anódy.

15.6 Odvápnenie

» Demontujte vykurovaciu prírubu.

» Nahrubo odstráňte vápnik z vykurovacieho telesa opatrným poklepaním a následne ponorte vykurovacie teleso do odvápňovacieho prostriedku. Neošetrujte povrch nádrže a ochrannú anódu odvápňovacími prostriedkami.

15.7 Kontrola ochrannej anódy

» Skontrolujte ochrannú anódu prvýkrát po roku. Na tento účel sa musí vymontovať vykurovacia príruba, pozri kapitolu Demontáž vykurovacej príruby a ochrannej anódy. Pri spotrebovaní sa ochranná anóda musí vymeniť.

» Rozhodnite následne, v akých časových intervaloch sa majú vykonávať ďalšie kontroly.

15.8 Výmena sieťového pripojovacieho kábla

» Sieťový pripojovací kábel smie vymieňať iba odborný remeselník za originálny náhradný diel (objednávacie číslo 288860).

16 TECHNICKÉ ÚDAJE

16.1 Rozmery a prípojky

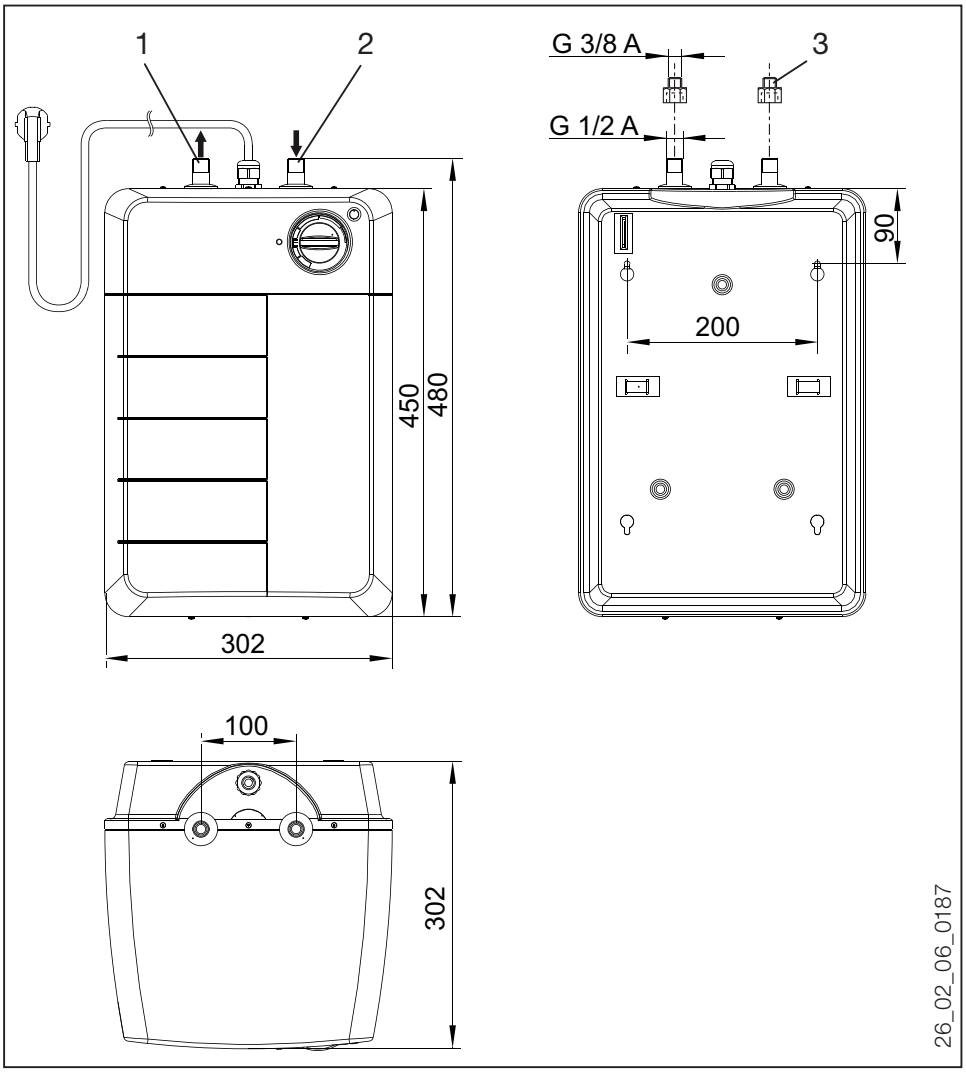

1 Prípojka teplej vody (červená)
2 Prípojka studenej vody (modrá)
3 Redukčná spojka G 1/2 - G 3/8 A

16.2 Elektrická schéma zapojenia

1/N/PE ~ 230 V

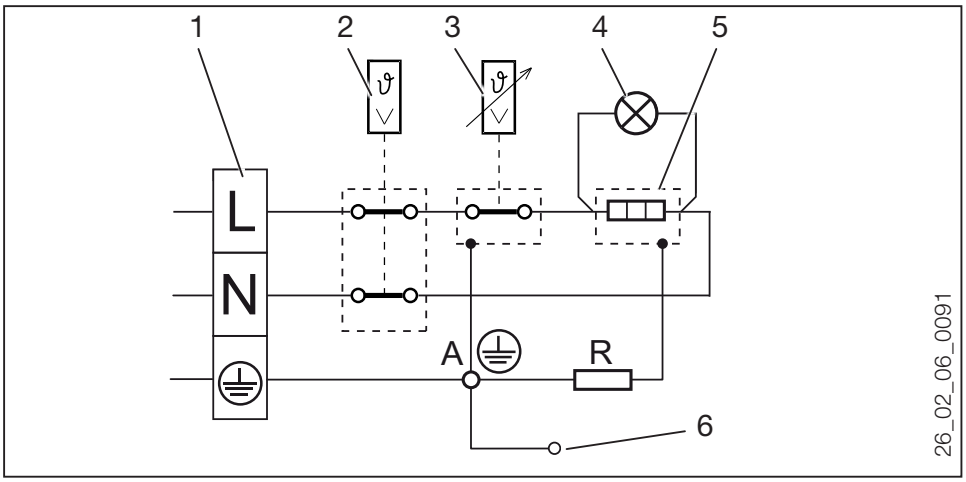

1 Pripojovacia svorka
2 Obmedzovač teploty
3 Termostat
4 Signálne svetlo pre indikátor prevádzkového stavu
5 Vykurovacie teleso
6 Nádrž
R Odpor 560 Ω
A Ochranná anóda

16.3 Tabuľka s údajmi

Model		Uzavretý zásobník teplej vody
Typ		EO 15 P
Objednávacie číslo		229730
Použitie		Pod umývadlo
Prevádzkové údaje		
Menovitý objem	l	15
max. prevádzkový tlak pri		
tlakovej prípojke	MPa	0,6
beztlakovej prípojke	MPa	0
Množstvo zmiešanej vody s teplotou 40 °C (10 °C / 80 °C)	l	25,6
Doba ohrevu (12 °C / 80 °C)	min	36
Menovitý výkon	kW	2,0
Elektrické pripojenie	V	1/N/PE ~ 230
Nastavenie teploty cca		
minimálne	°C	7
maximálne	°C	80
Rozmery a hmotnosti		
Výška	mm	480
Šírka	mm	302
Hĺbka	mm	302
Prípojka vody (vonkajší závit)		G 1/2 A - G 3/8 A
Dĺžka sieťového pripojovacieho kábla	mm	700
Hmotnosť, cca	kg	9,0
Hmotnosť s vodou, cca	kg	24,0

16.3.1 Atesty a osvedčenia špecifické pre krajinu

Kontrolné značky sú viditeľné na typovom štítku.

16.4 Extrémne prevádzkové podmienky a poruchové podmienky

V prípade poruchy môže teplota inštalácie krátkodobo vystúpiť na maximálne 95 °C.

17 ZÁKAZNÍCKA SLUŽBA A ZÁRUKA

Při dodržení pokynů uvedených v tomto návodu a při správné montáži, používání a údržbě výrobku zaručujeme, že bude mít po celou dobu záruky vlastnosti stanovené příslušnými technickými podmínkami. Pokud se na výrobku vyskytne v záruční době vada, která nebyla způsobená uživatelem nebo neodvratnou událostí (např. živelní pohromou), bude spotřebiteli výrobek bezplatně opraven. Pro výměnu výrobku nebo odstoupení od kupní smlouvy platí příslušné ustanovení občanského zákoníku.

Výrobce ohřívače neručí za škody způsobené nesprávnou instalací, připojením, obsluhou a údržbou ohřívače.

Platnost záruky:
Záruční doba na výrobek se poskytuje ode dne prodeje (případně od uvedení výrobku do provozu) konečnému zákazníkovi v délce:

- 24 měsíců.

Záruční doba se prodlužuje o dobu, po kterou byl ohřívač v záruční opravě.

Podmínky pro uplatnění záruky:
- správně vyplněný záruční list, s uvedením data prodeje, podpisem a razítkem prodejny, (popř. s uvedením data instalace, podpisem a razítkem odborné firmy o uvedení ohřívače do provozu na náklady spotřebitele)
- pečlivě uschovaný účet, dodací list nebo jiný doklad o koupi

Výrobce nepřebírá záruku za problémy způsobené nižší kvalitou a tvrdostí vody. Odstraňování vodního kamene není předmětem záruční opravy.

Postup při reklamaci:
V případě vady ohřívače v záruční době kontaktujte servisní středisko a oznamte, jak se chyba projevuje. Současně uveďte i typ ohřívače, výrobní číslo a datum prodeje (ze záručního listu).

Pro správné posouzení vady ohřívače je důležité, aby servisní mechanik mohl pracovat s ohřívačem v podmínkách, v jakých byl ohřívač instalován a uveden do provozu. V případě poruchy proto nedemontujte ohřívač ze systému.

Vyčkejte na příchod servisního mechanika, který závadu odstraní, nebo vykoná další opatření směrující k vyřízení Vaší reklamace. Po provedení záruční opravy servisní mechanik uvede do záručního listu datum opravy, svůj podpis a razítko.

Záruka zaniká:
- pokud zákazník nemá záruční list;
- pokud je zjevné, že závada byla způsobena nesprávnou instalací a připojením ohřívače;
- pokud ohřívač nebyl používán a udržován podle provozních předpisů a pokynů uvedených v tomto návodu;
- pokud byla vykonána oprava v záruční době servisní firmou, která nemá oprávnění k opravám našich ohřívačů;
- pokud byly na ohřívači vykonány neodborné úpravy nebo zásahy do jeho konstrukce;
- pokud je poškozen výrobní štítek s výrobním číslem, nebo pokud štítek chybí.

Za škody na ohřívači, které vzniknou v důsledku přirozeného opotřebení, zanesení vodním kamenem, při chemických nebo elektrochemických vlivech, nepřebíráme žádné záruky.

Výrobce si vyhrazuje právo změn, které neovlivní funkční a užitkové vlastnosti ohřívače.

Zpracování odpadů ze starých zařízení: Zařízení s tímto označením nepatří do běžného domácího odpadu, nýbrž je nutné je sbírat a likvidovat odděleně.

18 ZÁRUČNÝ LIST

PRODEJ	ZÁRUČNÍ SERVIS
Typ _____ Výrobní číslo _____ Datum prodeje Razítko prodejny a podpis	Výrobek byl v záruční opravě: 1. v době od - do: _____ Razítko servisní firmy a podpis: 2. v době od - do: _____ Razítko servisní firmy a podpis: 3. v době od - do: _____ Razítko servisní firmy a podpis:
MONTÁŽ	Zrušení záruky z důvodu:
Datum uvedení do provozu Razítko montážní firmy a podpis	Datum zrušení záruky Razítko servisní firmy a podpis

OBSLUHA 19
1 VŠEOBECNÉ POKYNY 19
1.1 Informace o dokumentu 19
1.2 Legenda k obrázkům 19
2 BEZPEČNOST 20
2.1 Používání k určenému účelu 20
2.2 Bezpečnostní pokyny 20
2.3 Označení CE 20
2.4 Kontrolní symbol 20
3 POPIS PŘÍSTROJE 21
4 OBSLUHA 21
4.1 Regulátor k nastavování teploty 21
4.2 Ochrana proti zamrznutí 21
4.3 Nastavení úspory energie 21
4.4 Doba ohřevu / odtokové množství 21
5 ČIŠTĚNÍ, PÉČE A ÚDRŽBA 22
6 CO DĚLAT, KDYŽ... 22
6.1 ... má přístroj poruchu 22
INSTALACE 23
7 BEZPEČNOST 23
7.1 Všeobecné bezpečnostní pokyny 23
7.2 Předpisy, normy a ustanovení 23
8 POPIS PŘÍSTROJE 23
8.1 Obsah dodávky 24
9 INSTALACE 24
9.1 Pokyny k instalaci 24
9.2 Místo montáže 24
9.3 Montáž 25
10 UVEDENÍ DO PROVOZU 26
11 VYPNUTÍ 27
12 OPĚTOVNÉ UVEDENÍ DO PROVOZU 27
13 PŘEDÁNÍ PŘÍSTROJE 27
14 ODSTRAŇOVÁNÍ PORUCH 27
15 ÚDRŽBA 28
15.1 Vyprázdnění přístroje 28
15.2 Otevření přístroje 28
15.3 Demontáž tepelné izolace 29
15.4 Demontáž topné příruby a ochranné anody 29
15.5 Montáž ochranné anody 29
15.6 Odstranění vodního kamene 29
15.7 Kontrola ochranné anody 29
15.8 Výměna síťového kabelu 29
16 TECHNICKÉ ÚDAJE 30
16.1 Rozměry a přípojky 30
16.2 Schéma zapojení 30
16.3 Tabulka údajů 31
16.4 Extrémní provozní podmínky a podmínky v případě poruchy 31
17 ZÁKAZNICKÝ SERVIS A ZÁRUKA 32
18 ZÁRUČNÍ LIST 33

1 VŠEOBECNÉ POKYNY

1.1 Informace o dokumentu

Kapitola Obsluha je určena uživatelům přístroje a instalačním technikům.

Kapitola Instalace je určena instalačním technikům.

Pozor, čtěte!

Dříve, než zahájíte provoz, si pozorně přečtěte tento návod a pečlivě jej uschovejte. V případě dalšího prodeje přístroje předejte návod dalšímu uživateli.

1.2 Legenda k obrázkům

Symboly použité v této dokumentaci
V této dokumentaci se budete setkávat se symboly a zvýrazněním textů. Ty mají následující význam:

Nebezpečí úrazu!

Ohrožení života elektrickým proudem!

Nebezpečí opaření nebo popálení!

Nebezpečí vzniku škody!

Upozornění na možné poškození přístroje, znečištění životního prostředí nebo ekonomické škody.

Pozor, čtěte!

Texty vedle tohoto symbolu jsou obzvláště důležité.

» Tato sdělení a symbol „»“ upozorňují na nutnost provedení určitých kroků. Potřebné úkony jsou popsány krok za krokem.

Symboly na přístroji

Likvidace!

Přístroje s tímto označením nepatří do běžného odpadu a je nezbytné je shromažďovat a likvidovat samostatně.

Měrné jednotky
Pokud není uvedeno jinak, jsou všechny míry uvedené v milimetrech.

2 BEZPEČNOST

2.1 Používání k určenému účelu

Tento přístroj je určen k ohřevu pitné vody. Lze ho zapojit dvěma různými způsoby:

» jako uzavřený (tlakový) zásobník teplé vody k napájení jednoho nebo několika odběrných míst.

» jako otevřený (beztlaký) zásobník teplé vody k napájení jednoho odběrného místa. V tomto případě je nutné použít speciální beztlakovou baterii (přibalený pojistný ventil se nepoužije).

Jiné nebo daný rozsah přesahující použití je považováno za použití v rozporu s určením. K použití v souladu s účelem patří také dodržování tohoto návodu. V případě provedení změn nebo přestaveb tohoto přístroje zaniká jakákoliv záruka!

2.2 Bezpečnostní pokyny

Nebezpečí opaření!

Armatury se mohou zahřát na teploty vyšší než 43 °C.

Nebezpečí úrazu!

Pokud budou přístroj obsluhovat děti nebo osoby s omezenými tělesnými, motorickými nebo duševními schopnostmi, musíte zajistit, aby byla obsluha vždy provedena výhradně pod dohledem nebo po příslušném zaškolení osobou, která je odpovědná za bezpečnost těchto osob.

Děti musí být pod dohledem tak, aby si s přístrojem nehrály!

Nebezpečí poškození vodou!

– Tlakotěsné připojení:

Po uzavření odtokového potrubí pojistného ventilu může rozpínající se voda způsobit poškození. Z tohoto důvodu se nesmí odtokové potrubí uzavírat.

– Beztlaké připojení:

Speciální beztlaková baterie zajišťuje propojení na vnější atmosféru. Nevystavujte přístroj tlaku. Nikdy neuzavírejte odtok armatury a nepoužívejte perlátor ani hadici s regulací průtoku vody. Vodní kámen může ucpat odtok a vystavit tak přístroj tlaku. V nádobě tak mohou vzniknout netěsnosti a voda může způsobit škodu.

2.3 Označení CE

Označení CE dokládá, že přístroj splňuje všechny základní předpoklady:

- Směrnice o elektromagnetické kompatibilitě
- Směrnice o elektrických zařízeních nízkého napětí

2.4 Kontrolní symbol

Viz typový štítek na přístroji.

3 POPIS PŘÍSTROJE

Přístroj udržuje objem vody v nádrži na nastavené teplotě.

Výstupní teplotu vody lze plynule regulovat pomocí knoflíku pro nastavování teploty. Topení se automaticky zapíná v okamžiku, kdy teplota v přístroji klesne pod nastavenou hodnotu.

– Tlakové připojení:

Přístroj je vystaven tlaku z vodovodního potrubí. Během zahřívání zásobníku se objem vody zvětšuje. Rozpínající se voda přitom odkapává z pojistného ventilu. To je nezbytný a běžný jev.

– Beztlaké připojení:

Během zahřívání zásobníku se objem vody zvětšuje. Přitom nadbytečná voda odkapává z beztlakové armatury. To je nezbytný a běžný jev.

4 OBSLUHA

4.1 Regulátor k nastavování teploty

Knoflíkem k nastavování teploty lze plynule regulovat požadovanou teplotu.

Během ohřívání vody svítí kontrolka provozního stavu.

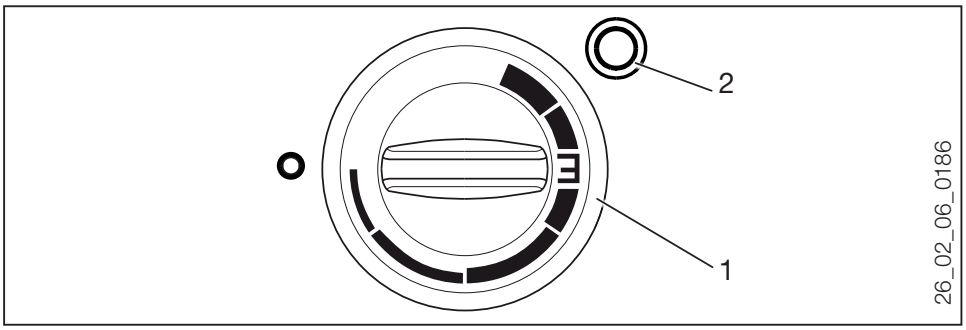

1 Knoflík pro nastavování teploty
Koncová poloha vlevo „Ochrana proti mrazu“
„E“ asi 60 °C
Koncová poloha vpravo asi 80 °C
2 Signální kontrolka

4.2 Ochrana proti zamrznutí

Zásobník má stupeň ochrany proti zamrznutí „Doraz vlevo“ (studená). V této poloze je zásobník chráněn před zamrznutím. Armatura a vodovodní potrubí nejsou chráněny.

4.3 Nastavení úspory energie

Přístroj lze nastavit na úsporu energie „E“. Při tomto nastavení je třeba počítat s nepatrnou tvorbou vodního kamene v přístroji.

4.4 Doba ohřevu / odtokové množství

Viz kapitola „Technické údaje / Tabulka údajů“.

5 ČIŠTĚNÍ, PÉČE A ÚDRŽBA

» Nepoužívejte abrazivní čisticí prostředky nebo prostředky s obsahem rozpouštědla! Pro ošetřování a údržbu přístroje stačí vlhká textilie.

» Kontrolujte pravidelně baterii. Vodní kámen na výtoku z armatury odstraníte běžnými prostředky k odstranění vodního kamene.

» Instalatér musí po jednom roce poprvé zkontrolovat ochrannou anodu. Na základě kontroly instalatér rozhodne, v jakých časových intervalech musí být kontrola provedena znovu.

» Pravidelně žádejte odborníka o kontrolu elektrické bezpečnosti přístroje.

– Tlakové připojení:

» Odborník musí pravidelně kontrolovat pojistný ventil.

6 CO DĚLAT, KDYŽ...

6.1 ... má přístroj poruchu

Závada	Příčina	Odstranění
Z přístroje neteče teplá voda.	Regulátor k nastavení teploty je nastaven na „Vypnuto“. Bylo přerušeno napájení proudem.	Přístroj zapněte otočením regulátoru k nastavení teploty. Zkontrolujte pojistky vnitřní instalace.
Voda teče v menším množství.	Regulátor průtoku vody v armatuře je zanesen vodním kamenem.	Odstraňte vodní kámen respektive vyměňte regulátor průtoku vody.
Velmi hlučný ohřev přístroje.	Přístroj je zanesen vodním kamenem.	Požádejte odborníka o vyčištění přístroje, kontaktujte zákaznický servis.
– Tlakové připojení: Po dokončení odkapává voda z pojistného ventilu.	Pojistný ventil je zanesen vodním kamenem nebo je znečištěný.	Vypněte přístroj a uvolněte z něj tlak odpojením od napětí a uzavřením přívodu vody. Odborník musí zkontrolovat pojistný ventil, kontaktujte zákaznický servis.

Pokud bude nezbytné kontaktovat vzhledem ke vzniklému problému instalatéra, musíte mu z důvodu poskytnutí rychlejší a kvalitnější pomoci sdělit následující údaje z typového štítku přístroje:

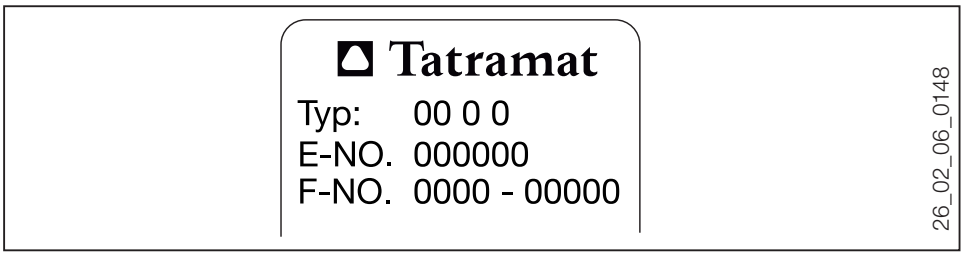

7 BEZPEČNOST

Instalaci, uvedení do provozu, údržbu a opravy přístroje smí provádět pouze odborný pracovník.

7.1 Všeobecné bezpečnostní pokyny

Řádnou funkci a spolehlivý provoz můžeme zaručit pouze v případě použití originálního příslušenství a originálních náhradních dílů, stanovených pro tento přístroj.

7.2 Předpisy, normy a ustanovení

Dbejte všech národních a místních předpisů a ustanovení.

7.2.1 Důležité pokyny

– Tlakotěsné připojení:
- Nesmí dojít k překročení provozního přetlaku 0,6 MPa.
- Odtokové potrubí pojistného ventilu musí být položeno se spádem a musí být otevřeno do atmosféry.
- Je nezbytná pravidelná údržba a manipulace s pojistným ventilem.

– Beztlaké připojení:
- Nesmí dojít k překročení provozního přetlaku 0 MPa.
- Nesmí se instalovat pojistný ventil.

8 POPIS PŘÍSTROJE

Přístroj je určen k montáži pod umyvadlo pro ohřev studené vody.

Ocelová vnitřní nádoba je opatřena speciálním emailem a je vybavena ochrannou anodou. Ochranná anoda zajišťuje ochranu vnitřní nádoby proti korozi.

– Tlakové připojení:
Přístroj je určen k napájení jednoho nebo více odběrných míst. Lze ho provozovat pouze s tlakovými armaturami. Navíc je třeba instalovat membránový pojistný ventil s omezovačem zpětného toku s ověřeným konstrukčním vzorem.

– Beztlaké připojení:
Přístroj je určen k napájení jednoho odběrného místa. Lze ho provozovat pouze s otevřenou (beztlakou) armaturou.

8.1 Obsah dodávky

Spolu s přístrojem dodáváme:

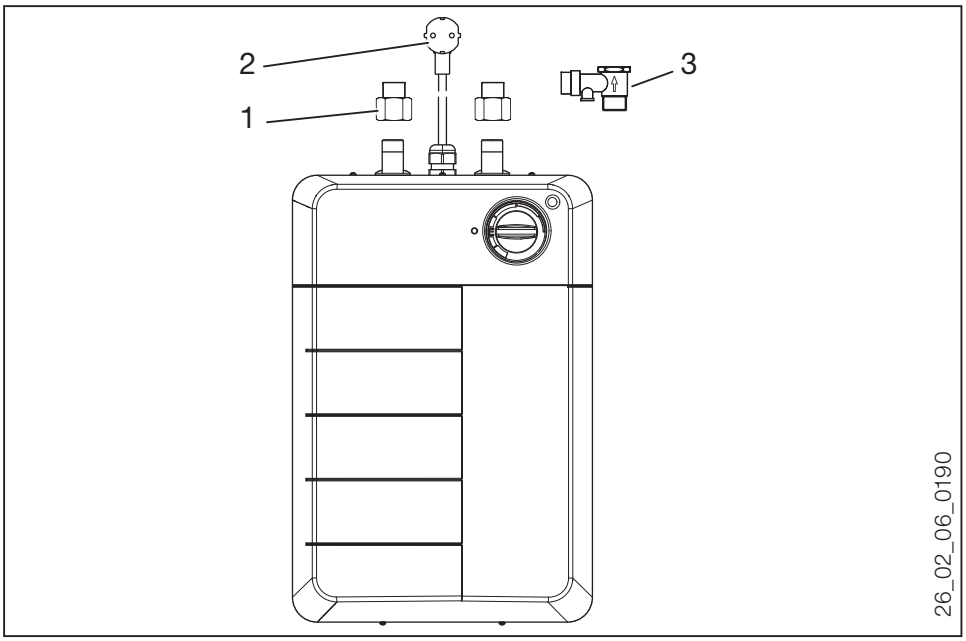

1 Redukční spojku G 1/2 - G 3/8 A
2 Přípojný síťový kabel se zástrčkou
3 Membránový pojistný ventil s omezovačem zpětného toku pro tlakové připojení
4 Upevňovací materiál: 2 šroubovací háčky a 2 hmoždinky

9 INSTALACE

9.1 Pokyny k instalaci

Nebezpečí poškození!

Veškeré vodoinstalační a instalační práce provádějte podle předpisů.

Nebezpečí poškození!

Dojde-li na přístroji k záměně vodovodních přípojek, způsobí to jeho nefunkčnost.

– Tlakotěsné připojení:

» Pokud je klidový tlak vyšší než 0,48 MPa, instalujte před membránový pojistný ventil do vodovodního potrubí redukční ventil.

9.2 Místo montáže

Přístroj je určen výhradně k pevné montáži na stěnu. Přesvědčte se, že má příslušná zeď dostatečnou nosnost.

Přístroj instalujte vždy kolmo tak, aby vodovodní přípojky směřovaly nahoru, v místnosti chráněné proti mrazu a do blízkosti odběrného místa.

– Tlakové připojení:

Ve spojení s membránovým pojistným ventilem smějí být instalovány pouze tlakové armatury.

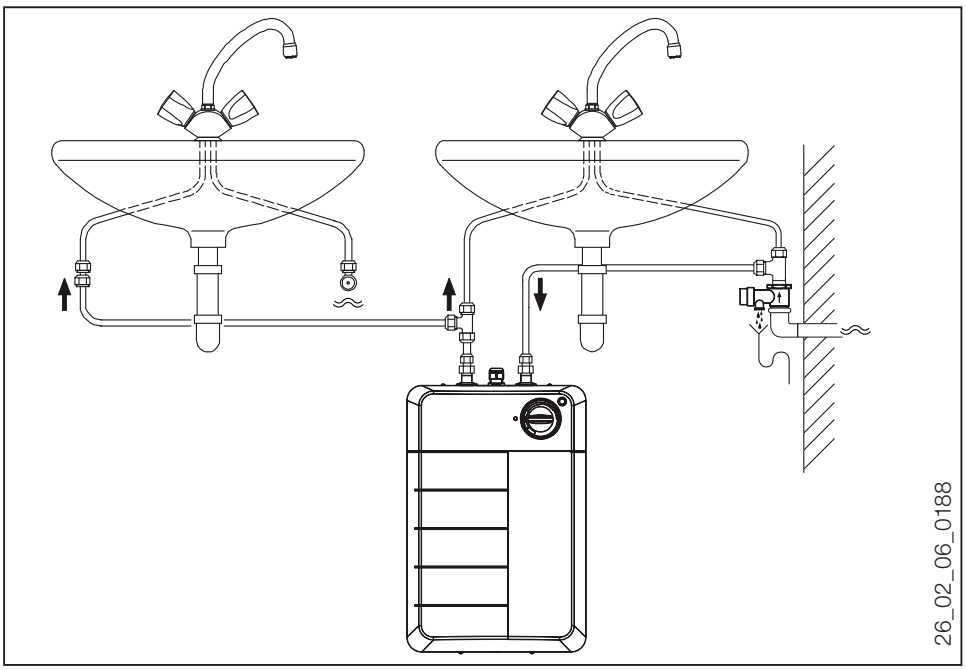

– Beztlaké připojení:
Instalovat lze pouze beztlakou armaturu.

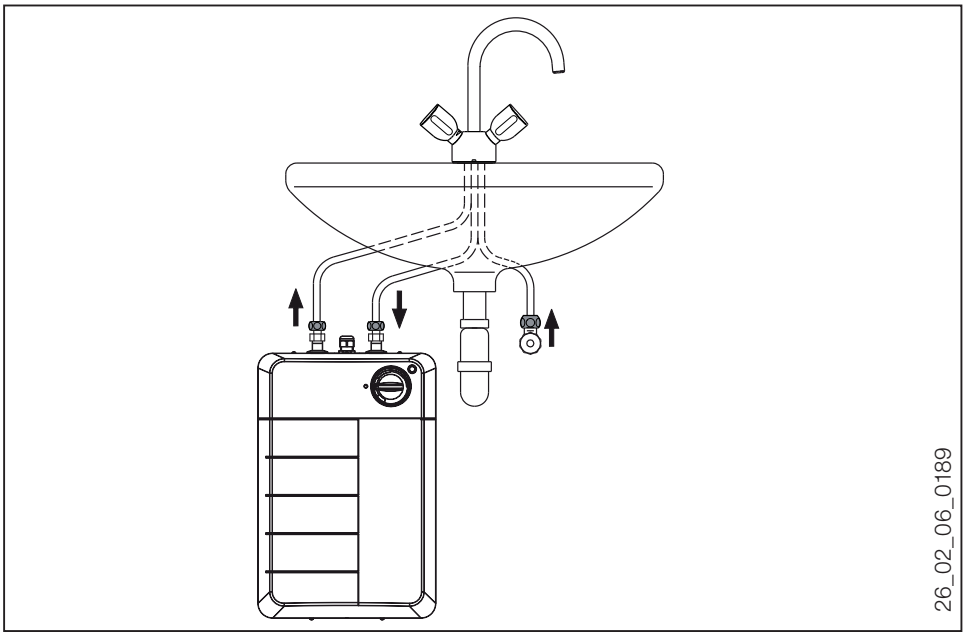

9.3 Montáž

9.3.1 Montážní pokyny

Je třeba přiřadit barevné značení potrubních přípojů armatury a zásobníku.

– Tlakové připojení:
− Spojení s druhou armaturou musíte realizovat v místě instalace, například formou měděné trubky 10 mm.
− Informace o plastovém potrubním systému:

Nebezpečí poškození!

V případě použití plastového potrubního systému vezměte v úvahu nejextrémnější provozní podmínky a podmínky v případě poruchy, která může na přístroji vzniknout, viz kapitola „Technické údaje / Podmínky v případě poruchy“.

9.3.2 Montáž membránového pojistného ventilu

– Tlakové připojení:

» Namontujte membránový pojistný ventil do přívodu studené vody, viz kapitola „Instalace / Místo montáže“.

» Dodržujte pokyny uvedené v instalačním návodu membránového pojistného ventilu.

9.3.3 Upevněte šroubovací háčky

» Rozměry vrtaných otvorů přeneste v souladu s kótovanými výkresy, viz kapitola „Technické údaje / Rozměry a přípojky“.

» Vyvrtejte dva otvory a vložte do nich hmoždinky.

» Zašroubujte oba háčky.

9.3.4 Montáž přístroje

» Zavěste přístroj na zašroubované háčky.

» Pevně k přístroji přišroubujte vodovodní přípojky armatury.

9.3.5 Nastavení průtoku

Nastavením průtoku jsou dodrženy mezní hodnoty hlučnosti přístroje a armatur. Kromě toho dochází následkem mírného efektu smíšení k lepšímu využití zásoby teplé vody.

– Tlakové připojení:

» Na přítoku studené vody do přístroje nastavte maximální průtokové množství 12 l/min.

– Beztlaké připojení:

» Nastavte na beztlakové armatuře maximální průtokové množství na 12 l/min (viz Popis armatury).

9.3.6 Připojení přívodu elektrické energie

Ohrožení života elektrickým proudem!

Veškerá elektrická zapojení a instalace provádějte podle předpisů.

Ohrožení života elektrickým proudem!

» **Instalace přímým (pevným) elektrickým vedením není přípustná.**

» **Je nezbytné použít zásuvku s ochranným kontaktem. Tato zásuvka musí zůstat po instalaci přístroje volně přístupná.**

» **Má-li být přístroj trvale připojen k síti střídavého proudu (přípojná krabice přístroje), musí být umožněno odpojení od sítě s rozpojovací vzdáleností nejméně 3 mm na všech pólech.**

Nebezpečí poškození!

Věnujte pozornost údajům uvedeným na typovém štítku. Uvedené napětí se musí shodovat se síťovým napětím.

Připojení ochranného vodiče.

Pamatujte, že přístroj musí být připojen k ochrannému vodiči!

10 UVEDENÍ DO PROVOZU

Ohrožení života elektrickým proudem!

První uvedení do provozu smí provádět pouze specializovaný odborník při dodržení bezpečnostních předpisů!

Nebezpečí chodu nasucho!

Pokud nedodržíte správné pořadí (nejprve voda, potom proud), aktivuje se omezovač teploty. V takovém případě omezovač vrátíte do pohotovostního stavu stisknutím resetovacího tlačítka, viz kapitola „Odstraňování závad / Aktivace tlačítka reset pro omezovač“.

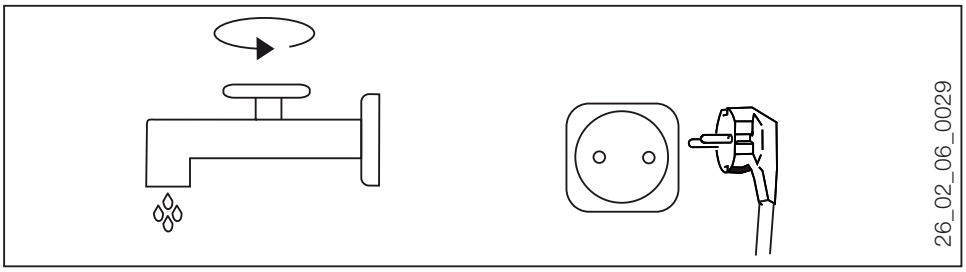

» Otevřete ventil teplé vody na armatuře nebo nastavte armaturu na „teplou“, dokud není zajištěn plynulý proud vody.

» **Tlakové připojení:** Zkontrolujte membránový pojistný ventil. Po pootevření musí vytékat plný proud vody.

» Zasuňte síťovou zástrčku.

» Nastavte teplotu.

11 VYPNUTÍ

» Odpojte přístroj od sítě vytažením zástrčky.

» Vypusťte objem přístroje, viz kapitola „Údržba / Vypuštění přístroje“.

12 OPĚTOVNÉ UVEDENÍ DO PROVOZU

Viz kapitola „Prvotní uvedení do provozu“.

13 PŘEDÁNÍ PŘÍSTROJE

» Vysvětlete uživateli funkci přístroje a seznamte ho se způsobem jeho užívání.

» Upozorněte uživatele na možná rizika, především na nebezpečí opaření.

» Předejte tento návod.

14 ODSTRAŇOVÁNÍ PORUCH

Porucha	Příčina	Odstranění
Z přístroje neteče teplá voda.	Bylo přerušeno napájení proudem.	Zkontrolujte pojistky vnitřní instalace.
	Sepnul omezovač teploty (STB).	Odstraňte příčinu závady. Vraťte omezovač do pohotovostního stavu stisknutím tlačítka Reset na omezovači.
Voda teče v menším množství.	Regulátor průtoku vody v armatuře je zanesen vodním kamenem.	Odstraňte vodní kámen respektive vyměňte regulátor průtoku vody.
Velmi hlučný ohřev přístroje.	Přístroj je zanesen vodním kamenem.	Odstraňte z přístroje vodní kámen.

Aktivujte resetovací tlačítko omezovače

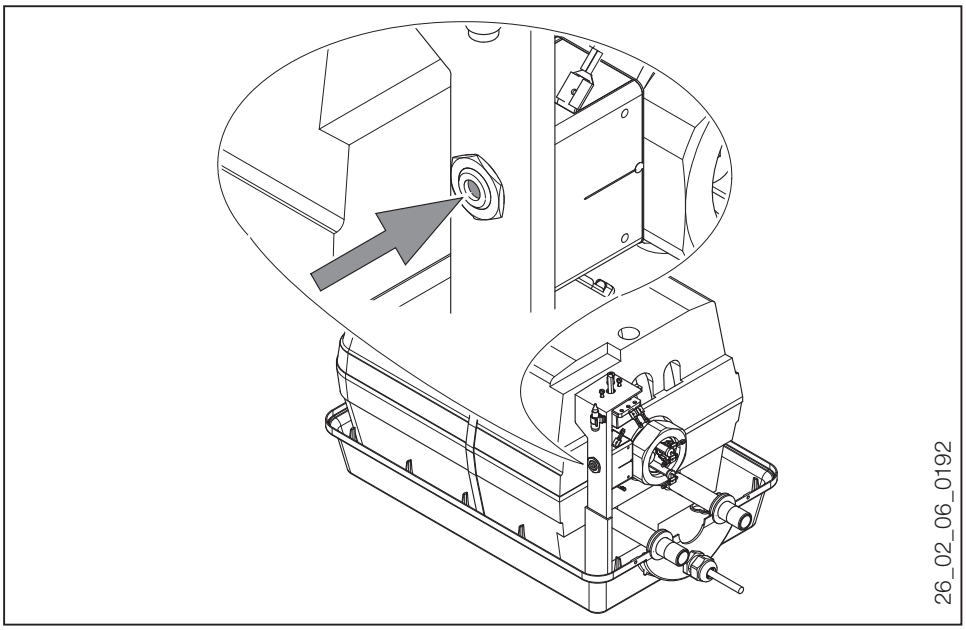

15 ÚDRŽBA

Ohrožení života elektrickým proudem!

Při všech činnostech odpojte přístroj na všech pólech od sítě!

» Během údržby přístroj demontujte.

15.1 Vyprázdnění přístroje

Vypusťte obsah přístroje připojovacím hrdlem.

15.2 Otevření přístroje

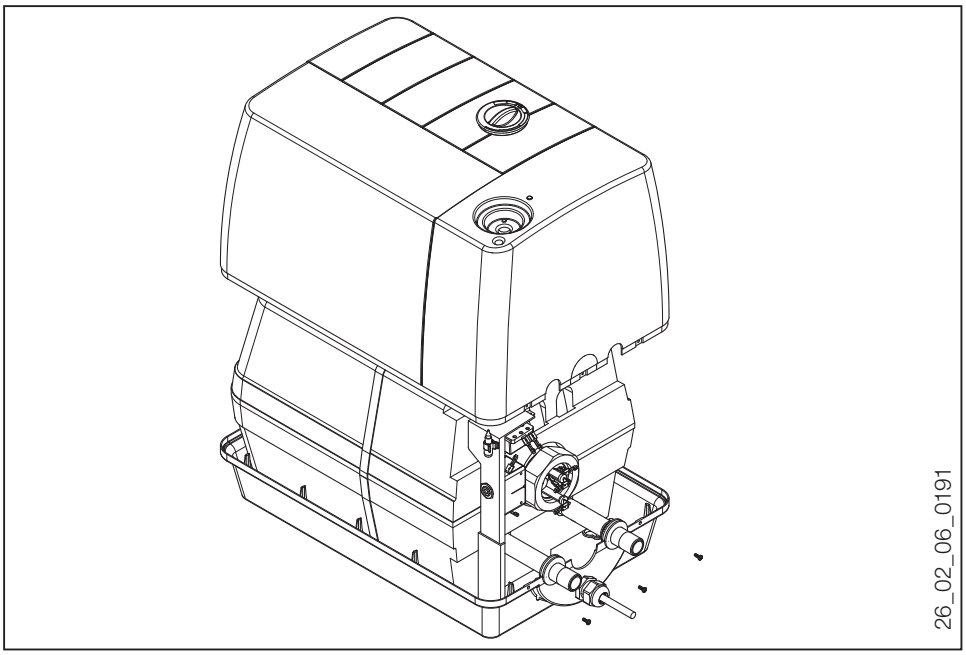

» Vyšroubujte všech pět šroubů na krytu přístroje.

» Odpojte tlačítko regulátoru.

» Vyšroubujte šroub pod knoflíkem regulátoru.

» Sejměte kryt přístroje.

15.3 Demontáž tepelné izolace

» Odpojte zemnící pásek od nádoby.

» Rozpojte upínací pásek.

» Vyjměte horní polovinu tepelné izolace.

15.4 Demontáž topné příruby a ochranné anody

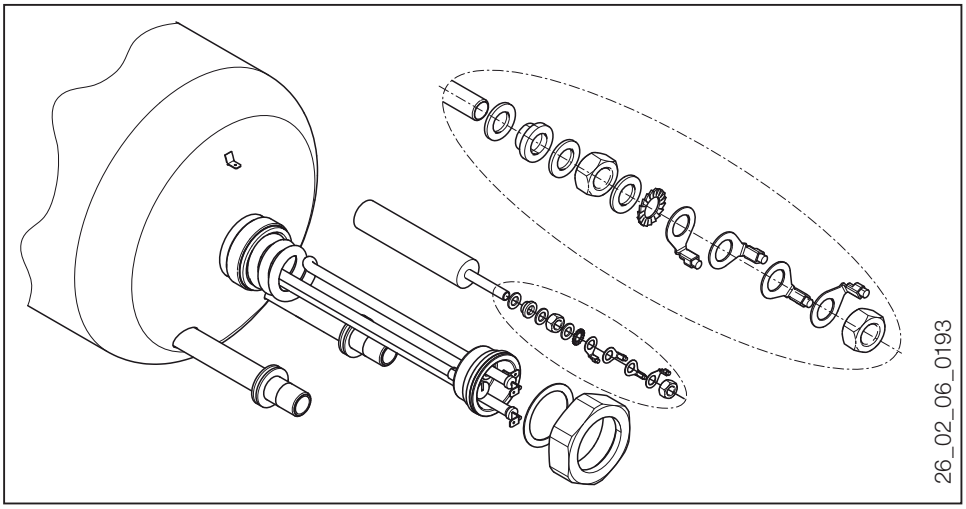

15.5 Montáž ochranné anody

» Pokud je ocelová nádrž zahrnuta do systému zemnění, musíte při instalaci ochranné anody dodržet pořadí montáže upevňovacích prvků, viz kapitola „Demontáž topné příruby a ochranné anody“.

15.6 Odstranění vodního kamene

» Demontujte topnou přírubu.

» Odstraňte z topného tělesa hrubé usazeniny vodního kamene opatrným poklepáváním a ponořte topné těleso do prostředku k odstranění vodního kamene. Prostředkem k odstranění vodního kamene nečistěte povrch přístroje a ochrannou anodu.

15.7 Kontrola ochranné anody

» Poprvé zkontrolujte ochrannou anodu po jednom roce. Přitom musíte demontovat topnou přírubu, viz kapitola „Demontáž topné příruby a ochranné anody“. Pokud je ochranná anoda opotřebovaná, musíte ji vyměnit.

» Potom rozhodněte, v jakých časových intervalech mají být provedeny další kontroly.

15.8 Výměna síťového kabelu

» Přípojný síťový kabel smí za originální náhradní díl (objednací číslo 288860) měnit pouze odborník.

16 TECHNICKÉ ÚDAJE

16.1 Rozměry a přípojky

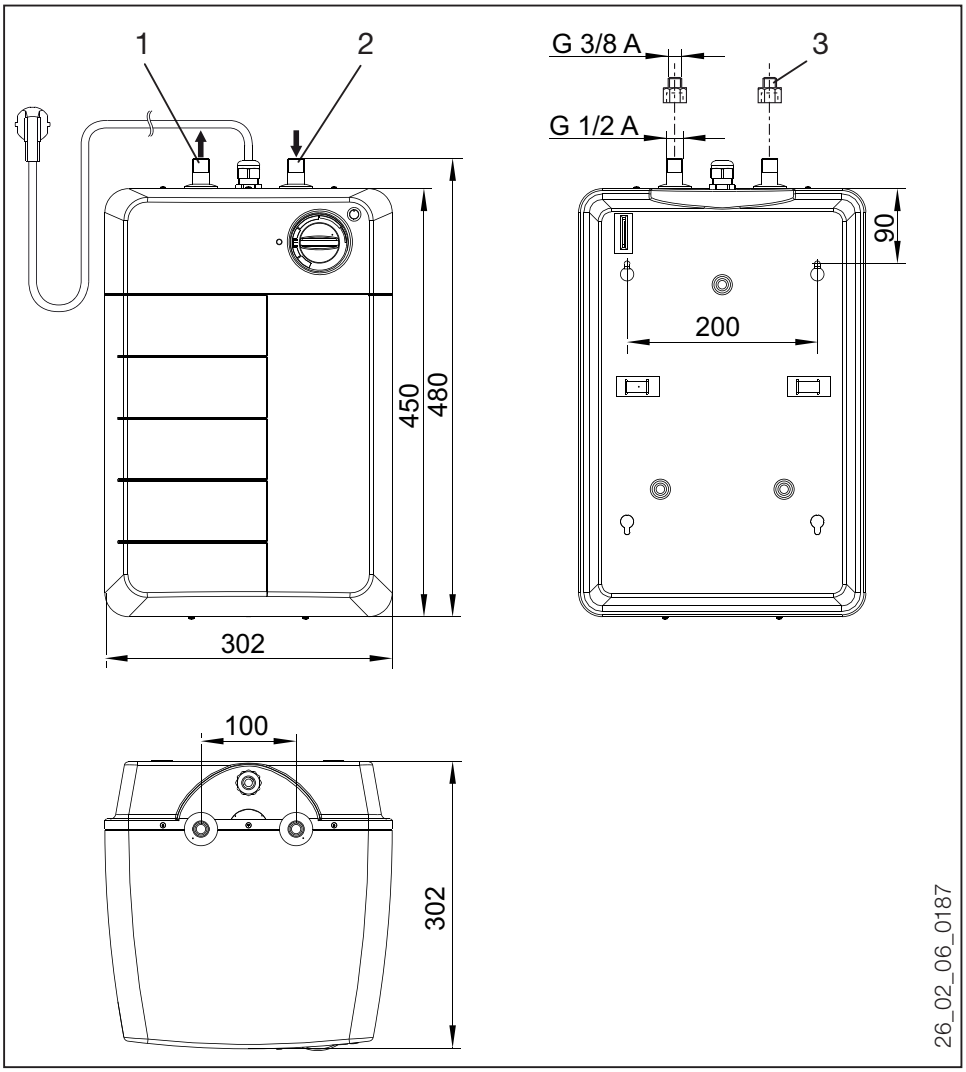

1 Přípojka teplé vody (červená)
2 Přípojka studené vody (modrá)
3 Redukční spojka G 1/2 - G 3/8 A

16.2 Schéma zapojení

1/N/PE ~ 230 V

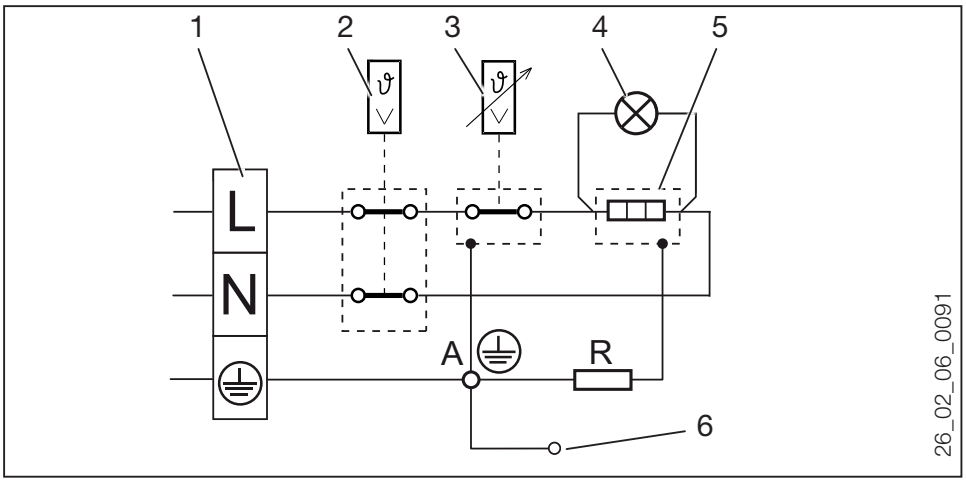

1 Připojovací svorka
2 Omezovač teploty
3 Termostat
4 Signální kontrolka provozního stavu
5 Topné těleso
6 Nádoba
R Odpor 560 Ω
A Ochranná anoda

16.3 Tabulka údajů

Model		Uzavřený zásobník teplé vody
Typ		EO 15 P
Objednací číslo		229730
Montáž		Pod umyvadlo
Provozní údaje		
Jmenovitý objem	l	15
Přípustný provozní přetlak u:		
tlakového připojení	MPa	0,6
beztlakého připojení	MPa	0
Množství smíšené vody 40 °C (10 °C / 80 °C)	l	25,6
Doba ohřevu (12 °C / 80 °C)	min	36
Jmenovitý výkon	kW	2,0
Elektrická přípojka	V	1/N/PE ~ 230
Přibližné nastavení teploty:		
minimální	°C	7
maximální	°C	80
Rozměry a hmotnosti		
Výška	mm	480
Šířka	mm	302
Hloubka	mm	302
Vodovodní přípojka (vnější závit)		G 1/2 A - G 3/8 A
Délka síťového kabelu	mm	700
Přibližná hmotnost	kg	9,0
Přibližná hmotnost po napuštění vody	kg	24,0

16.3.1 Potvrzení a osvědčení platná v jednotlivých zemích

Kontrolní značky jsou uvedeny na typovém štítku.

16.4 Extrémní provozní podmínky a podmínky v případě poruchy

V případě poruchy se může instalace krátkodobě zahřát na maximálně 95 °C.

17 ZÁKAZNICKÝ SERVIS A ZÁRUKA

Při dodržení pokynů uvedených v tomto návodu a při správné montáži, používání a údržbě výrobku zaručujeme, že bude mít po celou dobu záruky vlastnosti stanovené příslušnými technickými podmínkami. Pokud se na výrobku vyskytne v záruční době vada, která nebyla způsobená uživatelem nebo neodvratnou událostí (např. živelní pohromou), bude spotřebiteli výrobek bezplatně opraven. Pro výměnu výrobku nebo odstoupení od kupní smlouvy platí příslušné ustanovení občanského zákoníku.

Výrobce ohřívače neručí za škody způsobené nesprávnou instalací, připojením, obsluhou a údržbou ohřívače.

Platnost záruky:
Záruční doba na výrobek se poskytuje ode dne prodeje (případně od uvedení výrobku do provozu) konečnému zákazníkovi v délce:

- 24 měsíců.

Záruční doba se prodlužuje o dobu, po kterou byl ohřívač v záruční opravě.

Podmínky pro uplatnění záruky:
- správně vyplněný záruční list, s uvedením data prodeje, podpisem a razítkem prodejny, (popř. s uvedením data instalace, podpisem a razítkem odborné firmy o uvedení ohřívače do provozu na náklady spotřebitele)
- pečlivě uschovaný účet, dodací list nebo jiný doklad o koupi

⚠	**Výrobce nepřebírá záruku za problémy způsobené nižší kvalitou a tvrdostí vody. Odstraňování vodního kamene není předmětem záruční opravy.**

Postup při reklamaci:
V případě vady ohřívače v záruční době kontaktujte servisní středisko a oznamte, jak se chyba projevuje. Současně uveďte i typ ohřívače, výrobní číslo a datum prodeje (ze záručního listu).

⚠	**Pro správné posouzení vady ohřívače je důležité, aby servisní mechanik mohl pracovat s ohřívačem v podmínkách, v jakých byl ohřívač instalován a uveden do provozu. V případě poruchy proto nedemontujte ohřívač ze systému.**

Vyčkejte na příchod servisního mechanika, který závadu odstraní, nebo vykoná další opatření směrující k vyřízení Vaší reklamace. Po provedení záruční opravy servisní mechanik uvede do záručního listu datum opravy, svůj podpis a razítko.

Záruka zaniká:
- pokud zákazník nemá záruční list;
- pokud je zjevné, že závada byla způsobena nesprávnou instalací a připojením ohřívače;
- pokud ohřívač nebyl používán a udržován podle provozních předpisů a pokynů uvedených v tomto návodu;
- pokud byla vykonána oprava v záruční době servisní firmou, která nemá oprávnění k opravám našich ohřívačů;
- pokud byly na ohřívači vykonány neodborné úpravy nebo zásahy do jeho konstrukce;
- pokud je poškozen výrobní štítek s výrobním číslem, nebo pokud štítek chybí.

⚠	**Za škody na ohřívači, které vzniknou v důsledku přirozeného opotřebení, zanesení vodním kamenem, při chemických nebo elektrochemických vlivech, nepřebíráme žádné záruky.**

Výrobce si vyhrazuje právo změn, které neovlivní funkční a užitkové vlastnosti ohřívače.

🗑	**Zpracování odpadů ze starých zařízení: Zařízení s tímto označením nepatří do běžného domácího odpadu, nýbrž je nutné je sbírat a likvidovat odděleně.**

18 ZÁRUČNÍ LIST

PRODEJ	ZÁRUČNÍ SERVIS
Typ _____ Výrobní číslo _____ Datum prodeje Razítko prodejny a podpis	Výrobek byl v záruční opravě: 1. v době od - do: _____ Razítko servisní firmy a podpis: 2. v době od - do: _____ Razítko servisní firmy a podpis: 3. v době od - do: _____ Razítko servisní firmy a podpis:
MONTÁŽ	Zrušení záruky z důvodu:
Datum uvedení do provozu Razítko montážní firmy a podpis	Datum zrušení záruky Razítko servisní firmy a podpis