Popis konstrukční řady: Wilo-Stratos PICO

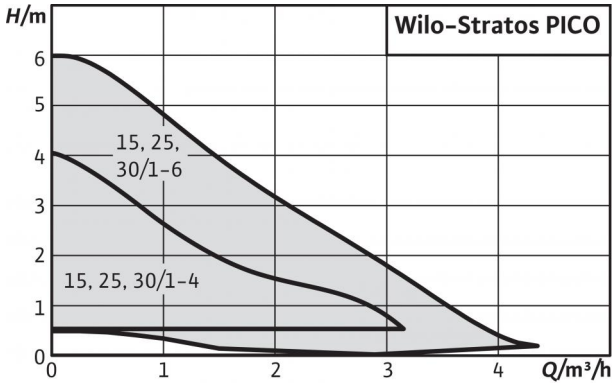

Podobné vyobrazení

Certifikát TÜV SÜD k nahlédnutí na: www.wilo.com/legal

Typ konstrukce

Mokroběžné oběhové čerpadlo s připojením na závit, EC motorem odolným proti zablokování a integrovanou elektronickou regulací výkonu.

Použití

Teplovodní vytápění všech systémů, klimatizační zařízení, průmyslová cirkulační zařízení.

Typový klíč

Příklad:	**Wilo-Stratos PICO 30/1-4**
Stratos PICO	Čerpadlo s vysokou účinností (čerpadlo na závit), elektronicky regulované
30/	Jmenovitá světlost přípojky
1-4	Rozsah jmenovité dopravní výšky [m]
130	Konstrukční délka
N	Kryt z nerezové oceli

Zvláštnosti/přednosti výrobku

- Použití v topných a klimatizačních zařízeních od +2 °C do +110 °C
- Min. příkon pouze 3 W
- Zobrazení aktuálního příkonu nebo aktuálního průtoku a kumulovaných kWh
- Konektor Wilo
- Dodatečné funkce: Dynamic Adapt, odvětrávací rutina, útlumový režim, klávesnicová závěra a funkce Reset

Technické údaje

Popis konstrukční řady: Wilo-Stratos PICO

Technické údaje

- Indexu energetické účinnosti (EEI) ≤ 0,20

- Teplota čerpaného média +2 °C až +110 °C
- Síťová přípojka 1~230 V, 50 Hz
- Druh krytí IP X4D
- Připojení na závit Rp ½, Rp 1 a Rp 1¼
- Max. provozní tlak 10 bar

Vybavení/funkce

Provozní režimy

- Δ p-c pro konstantní diferenční tlak
- Δ p-v pro variabilní diferenční tlak, lze kombinovat s regulační funkcí Dynamic Adapt

Manuální funkce

- Nastavení provozního režimu
- Nastavení výkonu čerpadla (dopravní výšky)
- Nastavení automatického spouštěcího provozu
- Funkce Reset k vynulování elektroměru
- Funkce Reset k provedení nastavení z výroby
- Funkce “Hold” (blokace kláves) na blokování nastavení

Automatické funkce

- Plynulé přizpůsobování výkonu v závislosti na provozním režimu
- Automatický útlumový režim
- Funkce automatického odvětrávání
- Automatická detekce chodu na sucho
- Automatický restart

Signální a zobrazovací funkce

- Zobrazení aktuálního příkonu ve W
- Zobrazení aktuálního průtoku v m^3/h
- Zobrazení kumulovaných kilowatthodin v kWh
- Zobrazení poruchových hlášení (chybové kódy)

Vybavení

- Nástavec na klíč na tělese čerpadla
- Rychlé elektrické připojení díky Wilo-Connector
- Automatické odvzdušnění
- Motor odolný vůči zablokování
- Částicový filtr
- Sériová tepelná izolace pro použití v topných zařízeních

Materiály

- Skříň čerpadla: Šedá litina
- Tepelná izolace: Polypropylen
- Hřídel: ušlechtilá ocel
- Ložisko: Uhlík, impregnovaný kovem
- Oběžné kolo: Plast

Obsah dodávky

- Čerpadlo
- Tepelná izolace
- Konektor Wilo
- Těsnění
- Návod k montáži a obsluze

Možnosti

- Provedení Stratos PICO...N s krytem čerpadla z nerezové oceli pro použití v podlahovém topení
- Provedení Stratos PICO...130 s krátkou montážní délkou 130 mm

Příslušenství

- Šroubení
- Vyrovnávací kusy
- Konektor Wilo s připojovacím kabelem dlouhým 2 m, se zástrčkou Schuko
- Úhlová zástrčka s dvoumetrovým připojovacím kabelem

Upozornění

Certifikát TÜV SÜD k nahlédnutí na: www.wilo.com/legal

Celková charakteristika: Wilo-Stratos PICO

Charakteristiky

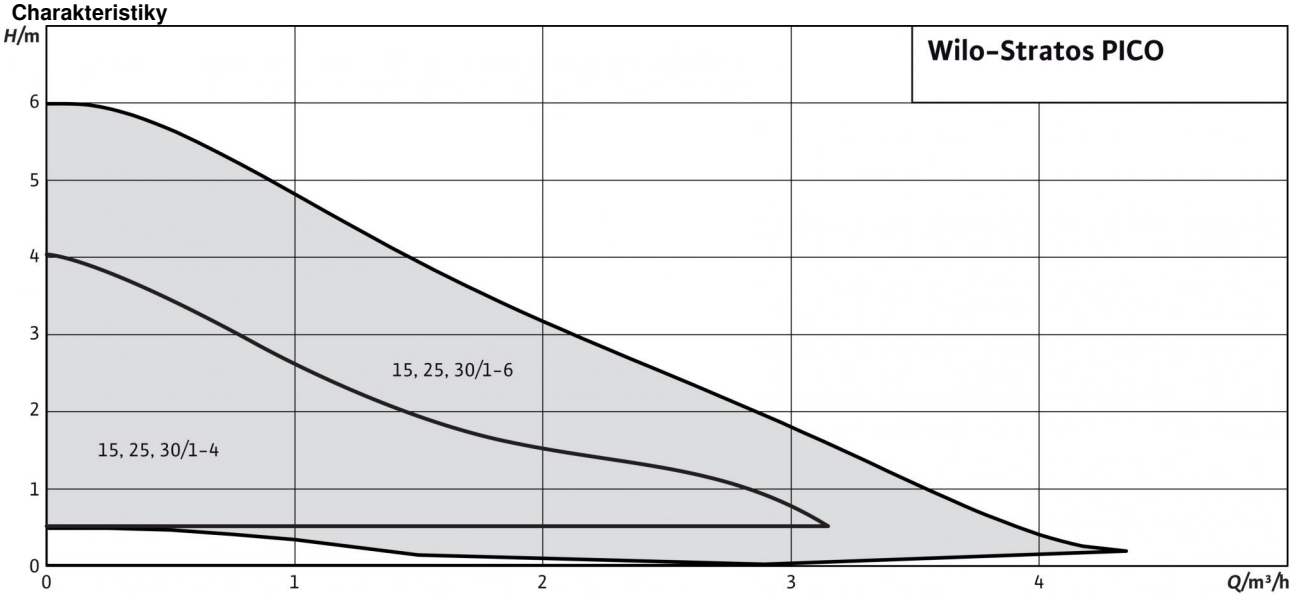

Seznam výrobků: Wilo-Stratos PICO

Typ	Max. čerpací výkon Q_{max}	Max. dopravní výška H_{max}	Indexu energetické účinnosti (EEI)	Spojení trubek na závit	Jmenovitý tlak *PN*	Konstrukční délka *L0*	Síťová přípojka	Hrubá hmotnost *m*	Ks na paletě	Č. výr..
Stratos PICO 15/1-4	0,0 m3/h	-	≤ 0,20	Rp ½	10 bar	130 mm	1~230 V, 50/60 Hz	2,1 kg	146	4216610
Stratos PICO 15/1-6	0,0 m3/h	-	≤ 0,20	Rp ½	10 bar	130 mm	1~230 V, 50/60 Hz	2,1 kg	146	4216611
Stratos PICO 25/1-4	0,0 m3/h	-	≤ 0,20	Rp 1	10 bar	180 mm	1~230 V, 50/60 Hz	2,3 kg	146	4216612
Stratos PICO 25/1-4-130	0,0 m3/h	-	≤ 0,20	Rp 1	10 bar	130 mm	1~230 V, 50/60 Hz	2,2 kg	146	4216616
Stratos PICO 25/1-6	0,0 m3/h	-	≤ 0,20	Rp 1	10 bar	180 mm	1~230 V, 50/60 Hz	2,3 kg	146	4216613
Stratos PICO 25/1-6-130	0,0 m3/h	-	≤ 0,20	Rp 1	10 bar	130 mm	1~230 V, 50/60 Hz	2,2 kg	146	4216617
Stratos PICO 25/1-6-N	-	-	≤ 0,20	Rp 1	10 bar	180 mm	1~230 V, 50/60 Hz	2,3 kg	146	4216618
Stratos PICO 30/1-4	0,0 m3/h	-	≤ 0,20	Rp 1¼	10 bar	180 mm	1~230 V, 50/60 Hz	2,4 kg	146	4216614
Stratos PICO 30/1-6	0,0 m3/h	-	≤ 0,20	Rp 1¼	10 bar	180 mm	1~230 V, 50/60 Hz	2,4 kg	146	4216615

Datový list: Stratos PICO 15/1-4

Charakteristiky Δp-c (konstantní)

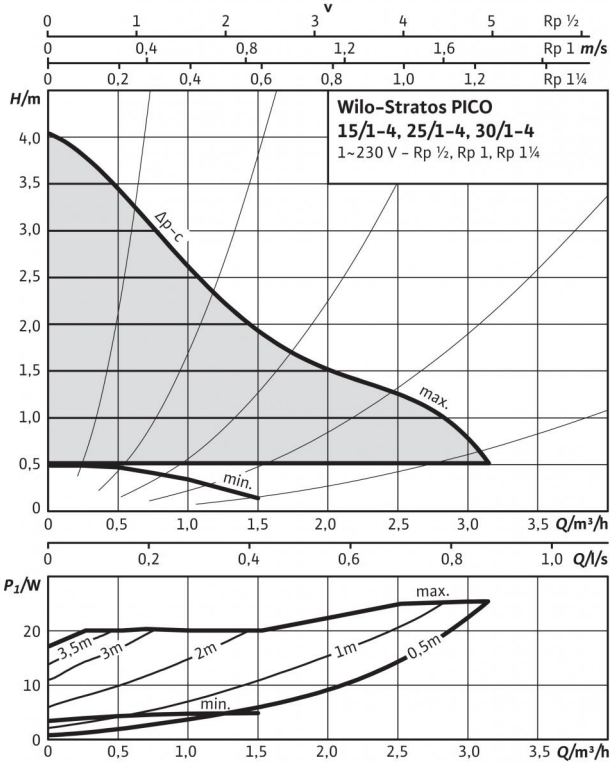

Charakteristiky Δp-v (variabilní)

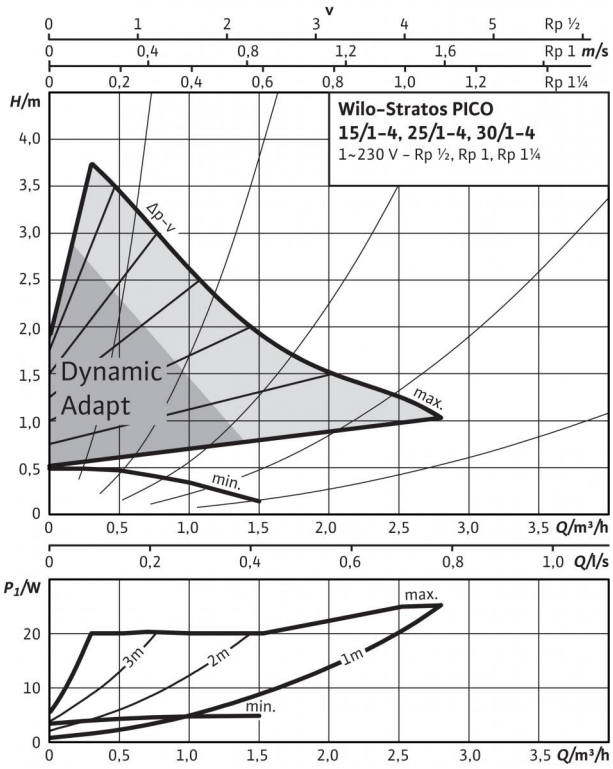

Přípustná čerpaná média (jiná média na vyžádání)	
Topná voda (dle VDI 2035)	•
Směsi vody a glykolu (max. 1:1; od 20 % příměsi je nutno zkontrolovat parametry čerpání)	•

Přípustná oblast použití	
Teplotní rozmezí při max. okolní teplotě +25 °C	+2...+110 °C
Teplotní rozmezí při max. okolní teplotě +40 °C	+2...+95 °C
Teplotní rozmezí při max. okolní teplotě +60 °C	+2...+70 °C
Maximální povolený provozní tlak P_{max}	10 bar

Potrubní přípojky	
Spojení trubek na závit	Rp ½
Jmenovitá světlost příruby	DN 15
Závit	G 1
Konstrukční délka *L0*	130 mm

Motor/elektronika	
Indexu energetické účinnosti (EEI)	≤ 0,20
Elektromagnetická kompatibilita	EN 61800-3
Rušivé vyzařování	EN 61000-6-3
Odolnost vůči rušení	EN 61000-6-2
Regulace otáček	Frekvenční měnič
Druh ochrany	IP X4D
Třída izolace	F
Síťová přípojka	1~230 V, 50/60 Hz
Otáčky *n*	1200 - 3492 1/min
Jmenovitý výkon motoru P_2	17 W
Příkon P_1	3 - 25 W
Příkon *I*	max. 0,33 A
Ochrana motoru	Není zapotřebí (odolné vůči zablokování)
Kabelové šroubení - konektor	11 PG

Materiály	
Pouzdro čerpadla	Šedá litina (EN-GJL-200)
Oběžné kolo	Plast (PP - 40% GF)
Hřídel čerpadla	Ušlechtilá ocel
Ložisko	Uhlík, impregnovaný kovem

Minimální výška nátoku na sacím hrdle k zamezení vzniku kavitace při teplotě čerpané vody	
Min. přívodní výška při 50 / 95 / 110 °C	0.5 / 3 / 10 m

Informace k objednávce	
Značka	Wilo
Typ	Stratos PICO 15/1-4
Č. výr..	4216610
Hmotnost cca *m*	1,73 kg

• = povoleno, - = nepovoleno

Referenční hodnota nejúčinnějších oběhových čerpadel je EEI ≤ 0,20.

Ohledně indexu energetické účinnosti dbejte prosím na typový štítek.

Datový list: Stratos PICO 15/1-4

Rozměrový výkres

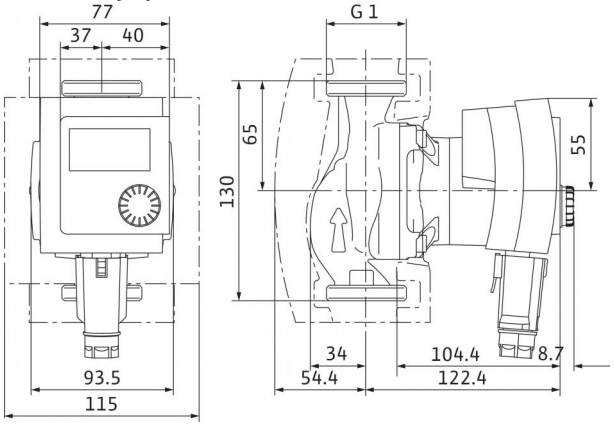

Schéma zapojení svorkovnice

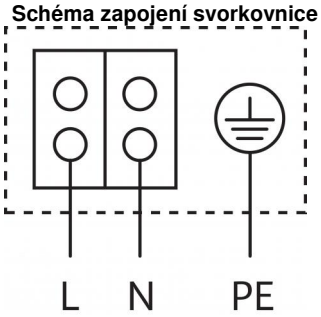

Motor odolný vůči zablokování
Motor na střídavý proud (EM) 2pólový - 1~230 V, 50 Hz

Datový list: Stratos PICO 15/1-6

Charakteristiky Δp-c (konstantní)

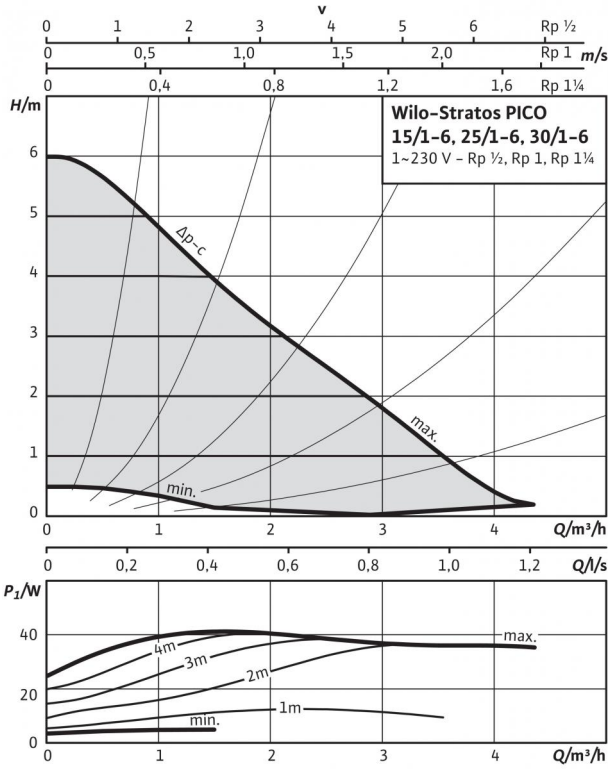

Charakteristiky Δp-v (variabilní)

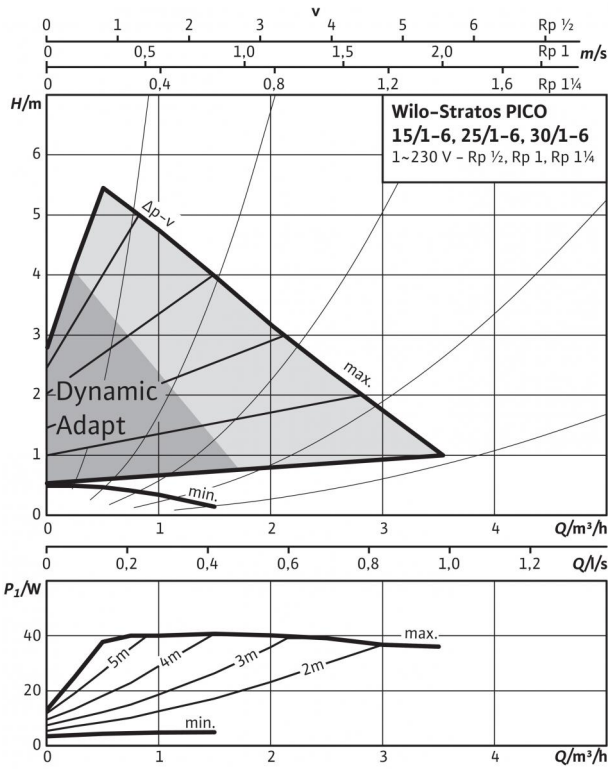

Přípustná čerpaná média (jiná média na vyžádání)	
Topná voda (dle VDI 2035)	•
Směsi vody a glykolu (max. 1:1; od 20 % příměsi je nutno zkontrolovat parametry čerpání)	•

Přípustná oblast použití	
Teplotní rozmezí při max. okolní teplotě +25 °C	+2...+110 °C
Teplotní rozmezí při max. okolní teplotě +40 °C	+2...+95 °C
Teplotní rozmezí při max. okolní teplotě +60 °C	+2...+70 °C
Maximální povolený provozní tlak P_{max}	10 bar

Potrubní přípojky	
Spojení trubek na závit	Rp ½
Jmenovitá světlost příruby	DN 15
Závit	G 1
Konstrukční délka *L0*	130 mm

Motor/elektronika	
Indexu energetické účinnosti (EEI)	≤ 0,20
Elektromagnetická kompatibilita	EN 61800-3
Rušivé vyzařování	EN 61000-6-3
Odolnost vůči rušení	EN 61000-6-2
Regulace otáček	Frekvenční měnič
Druh ochrany	IP X4D
Třída izolace	F
Síťová přípojka	1~230 V, 50/60 Hz
Otáčky *n*	1200 - 4400 1/min
Jmenovitý výkon motoru P_2	32 W
Příkon P_1	3 - 40 W
Příkon *I*	max. 0,44 A
Ochrana motoru	Není zapotřebí (odolné vůči zablokování)
Kabelové šroubení - konektor	11 PG

Materiály	
Pouzdro čerpadla	Šedá litina (EN-GJL-200)
Oběžné kolo	Plast (PP - 40% GF)
Hřídel čerpadla	Ušlechtilá ocel
Ložisko	Uhlík, impregnovaný kovem

Minimální výška nátoku na sacím hrdle k zamezení vzniku kavitace při teplotě čerpané vody	
Min. přívodní výška při 50 / 95 / 110 °C	0.5 / 3 / 10 m

Informace k objednávce	
Značka	Wilo
Typ	Stratos PICO 15/1-6
Č. výr..	4216611
Hmotnost cca *m*	1,73 kg

• = povoleno, - = nepovoleno

Referenční hodnota nejúčinnějších oběhových čerpadel je EEI ≤ 0,20.

Ohledně indexu energetické účinnosti dbejte prosím na typový štítek.

Datový list: Stratos PICO 15/1-6

Rozměrový výkres

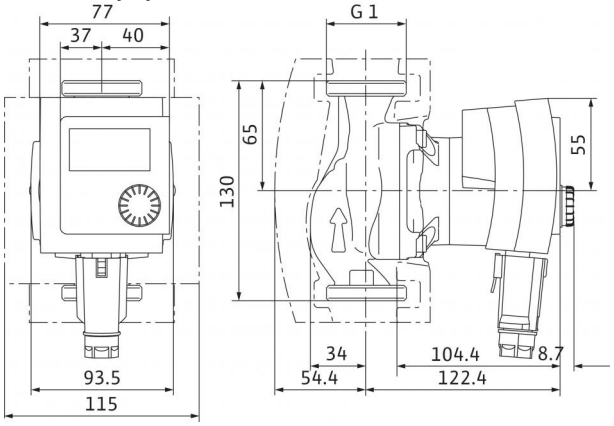

Schéma zapojení svorkovnice

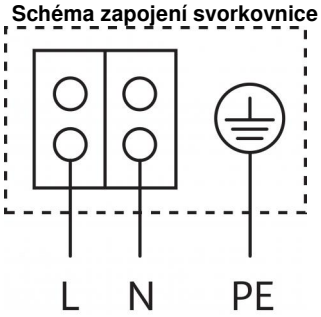

Motor odolný vůči zablokování
Motor na střídavý proud (EM) 2pólový - 1~230 V, 50 Hz

Datový list: Stratos PICO 25/1-4

Charakteristiky Δp-c (konstantní)

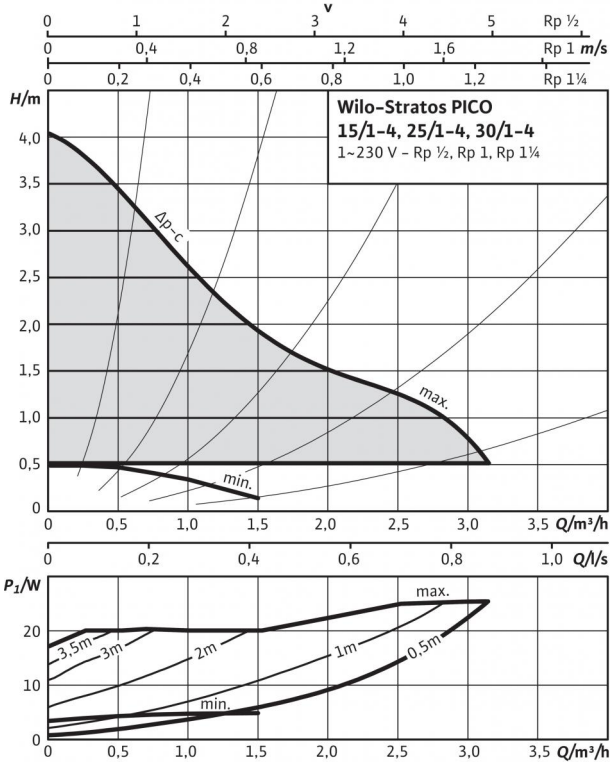

Charakteristiky Δp-v (variabilní)

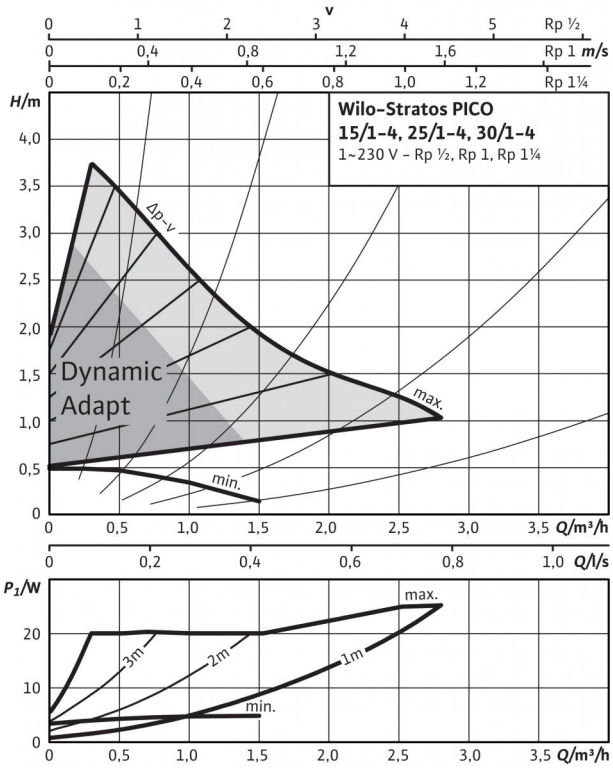

Přípustná čerpaná média (jiná média na vyžádání)	
Topná voda (dle VDI 2035)	•
Směsi vody a glykolu (max. 1:1; od 20 % příměsi je nutno zkontrolovat parametry čerpání)	•

Přípustná oblast použití	
Teplotní rozmezí při max. okolní teplotě +25 °C	+2...+110 °C
Teplotní rozmezí při max. okolní teplotě +40 °C	+2...+95 °C
Teplotní rozmezí při max. okolní teplotě +60 °C	+2...+70 °C
Maximální povolený provozní tlak P_{max}	10 bar

Potrubní přípojky	
Spojení trubek na závit	Rp 1
Jmenovitá světlost příruby	DN 25
Závit	G 1½
Konstrukční délka *L0*	180 mm

Motor/elektronika	
Indexu energetické účinnosti (EEI)	≤ 0,20
Elektromagnetická kompatibilita	EN 61800-3
Rušivé vyzařování	EN 61000-6-3
Odolnost vůči rušení	EN 61000-6-2
Regulace otáček	Frekvenční měnič
Druh ochrany	IP X4D
Třída izolace	F
Síťová přípojka	1~230 V, 50/60 Hz
Otáčky *n*	1200 - 3492 1/min
Jmenovitý výkon motoru P_2	17 W
Příkon P_1	3 - 25 W
Příkon *I*	max. 0,33 A
Ochrana motoru	Není zapotřebí (odolné vůči zablokování)
Kabelové šroubení - konektor	11 PG

Materiály	
Pouzdro čerpadla	Šedá litina (EN-GJL-200)
Oběžné kolo	Plast (PP - 40% GF)
Hřídel čerpadla	Ušlechtilá ocel
Ložisko	Uhlík, impregnovaný kovem

Minimální výška nátoku na sacím hrdle k zamezení vzniku kavitace při teplotě čerpané vody	
Min. přívodní výška při 50 / 95 / 110 °C	0.5 / 3 / 10 m

Informace k objednávce	
Značka	Wilo
Typ	Stratos PICO 25/1-4
Č. výr..	4216612
Hmotnost cca *m*	1,97 kg

• = povoleno, - = nepovoleno

Referenční hodnota nejúčinnějších oběhových čerpadel je EEI ≤ 0,20.

Ohledně indexu energetické účinnosti dbejte prosím na typový štítek.

Datový list: Stratos PICO 25/1-4

Rozměrový výkres

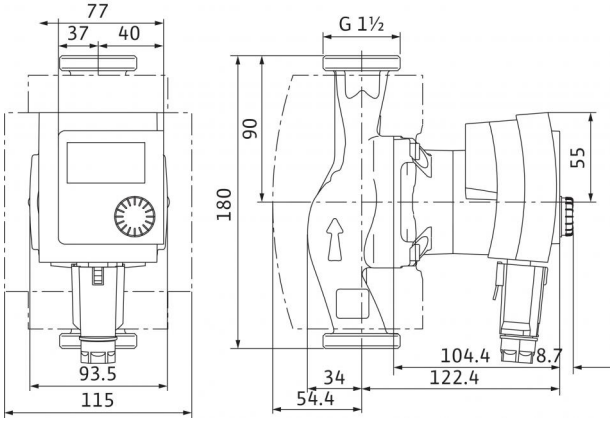

Schéma zapojení svorkovnice

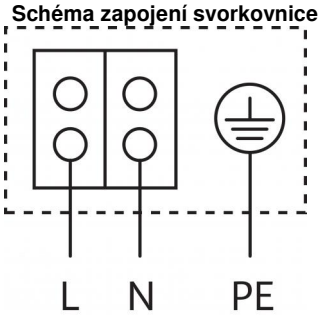

Motor odolný vůči zablokování
Motor na střídavý proud (EM) 2pólový - 1~230 V, 50 Hz

Datový list: Stratos PICO 25/1-4-130

Charakteristiky Δp-c (konstantní)

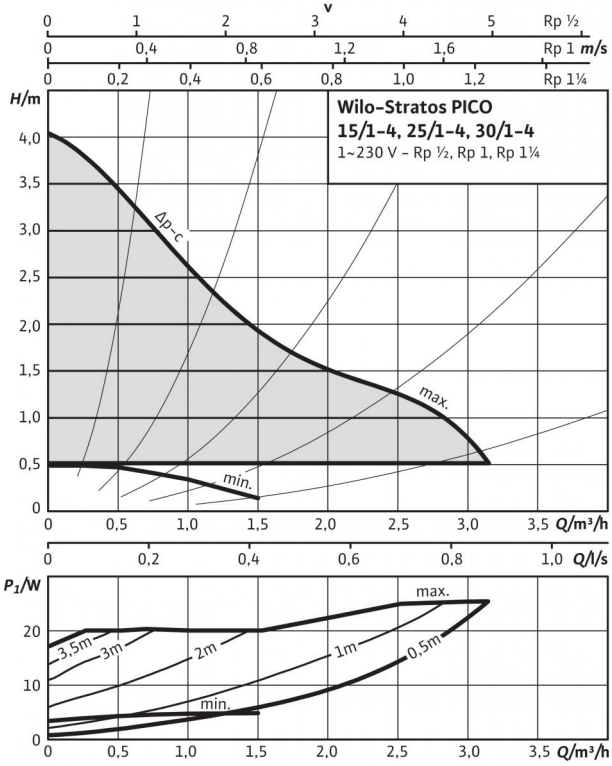

Charakteristiky Δp-v (variabilní)

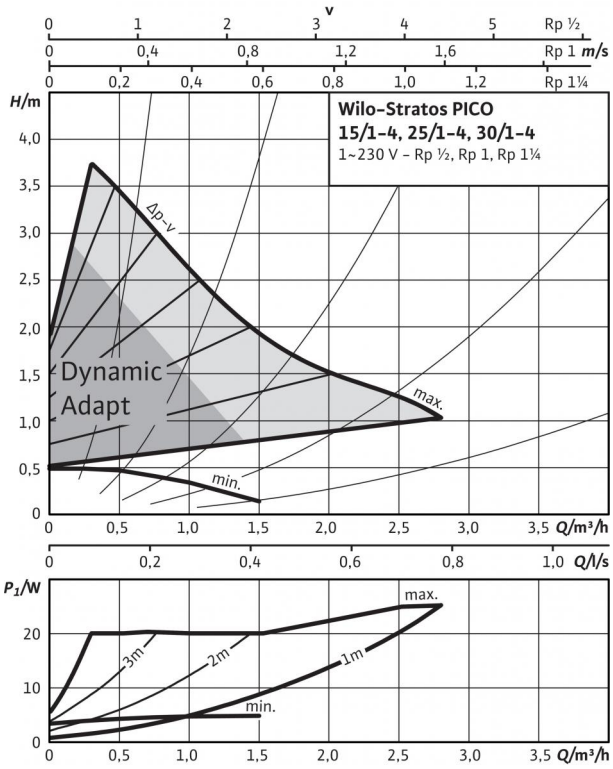

Přípustná čerpaná média (jiná média na vyžádání)	
Topná voda (dle VDI 2035)	•
Směsi vody a glykolu (max. 1:1; od 20 % příměsi je nutno zkontrolovat parametry čerpání)	•

Přípustná oblast použití	
Teplotní rozmezí při max. okolní teplotě +25 °C	+2...+110 °C
Teplotní rozmezí při max. okolní teplotě +40 °C	+2...+95 °C
Teplotní rozmezí při max. okolní teplotě +60 °C	+2...+70 °C
Maximální povolený provozní tlak P_{max}	10 bar

Potrubní přípojky	
Spojení trubek na závit	Rp 1
Jmenovitá světlost příruby	DN 25
Závit	G 1½
Konstrukční délka *L0*	130 mm

Motor/elektronika	
Indexu energetické účinnosti (EEI)	≤ 0,20
Elektromagnetická kompatibilita	EN 61800-3
Rušivé vyzařování	EN 61000-6-3
Odolnost vůči rušení	EN 61000-6-2
Regulace otáček	Frekvenční měnič
Druh ochrany	IP X4D
Třída izolace	F
Síťová přípojka	1~230 V, 50/60 Hz
Otáčky *n*	1200 - 3492 1/min
Jmenovitý výkon motoru P_2	17 W
Příkon P_1	3 - 25 W
Příkon *I*	max. 0,33 A
Ochrana motoru	Není zapotřebí (odolné vůči zablokování)
Kabelové šroubení - konektor	11 PG

Materiály	
Pouzdro čerpadla	Šedá litina (EN-GJL-200)
Oběžné kolo	Plast (PP - 40% GF)
Hřídel čerpadla	Ušlechtilá ocel
Ložisko	Uhlík, impregnovaný kovem

Minimální výška nátoku na sacím hrdle k zamezení vzniku kavitace při teplotě čerpané vody	
Min. přívodní výška při 50 / 95 / 110 °C	0.5 / 3 / 10 m

Informace k objednávce	
Značka	Wilo
Typ	Stratos PICO 25/1-4-130
Č. výr..	4216616
Hmotnost cca *m*	1,85 kg

• = povoleno, - = nepovoleno

Referenční hodnota nejúčinnějších oběhových čerpadel je EEI ≤ 0,20.

Ohledně indexu energetické účinnosti dbejte prosím na typový štítek.

Datový list: Stratos PICO 25/1-4-130

Rozměrový výkres

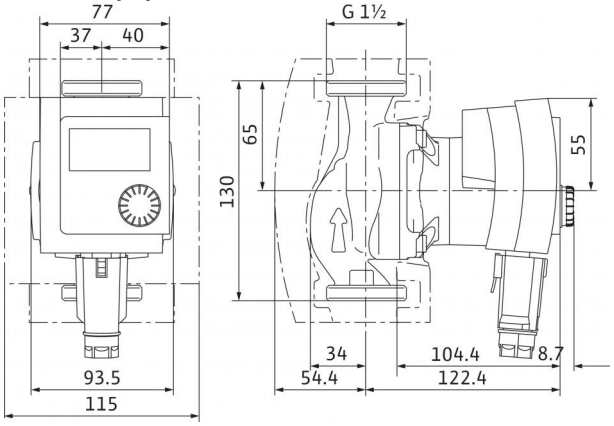

Schéma zapojení svorkovnice

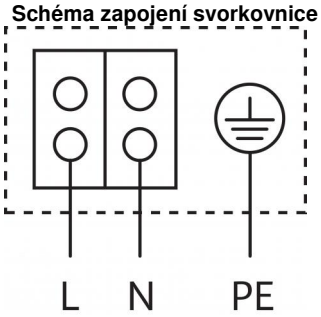

Motor odolný vůči zablokování
Motor na střídavý proud (EM) 2pólový - 1~230 V, 50 Hz

Datový list: Stratos PICO 25/1-6

Charakteristiky Δp-c (konstantní)

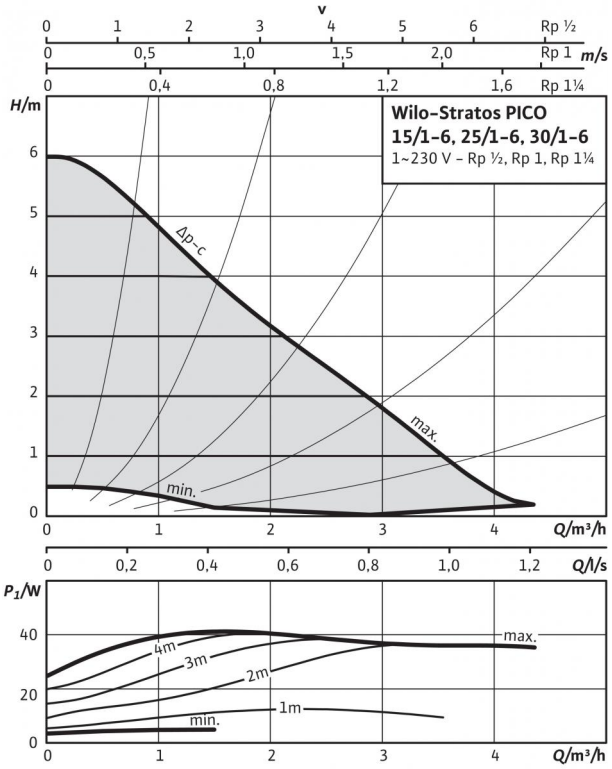

Charakteristiky Δp-v (variabilní)

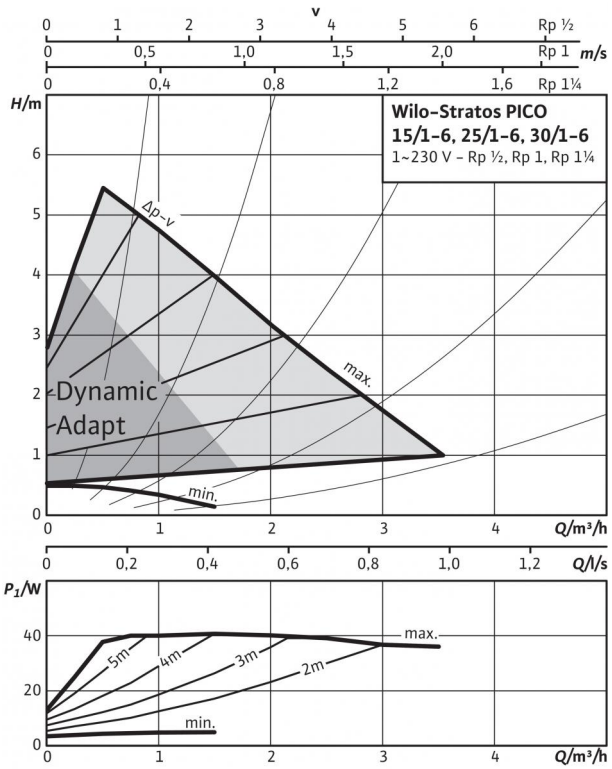

Přípustná čerpaná média (jiná média na vyžádání)	
Topná voda (dle VDI 2035)	•
Směsi vody a glykolu (max. 1:1; od 20 % příměsi je nutno zkontrolovat parametry čerpání)	•

Přípustná oblast použití	
Teplotní rozmezí při max. okolní teplotě +25 °C	+2...+110 °C
Teplotní rozmezí při max. okolní teplotě +40 °C	+2...+95 °C
Teplotní rozmezí při max. okolní teplotě +60 °C	+2...+70 °C
Maximální povolený provozní tlak P_{max}	10 bar

Potrubní přípojky	
Spojení trubek na závit	Rp 1
Jmenovitá světlost příruby	DN 25
Závit	G 1½
Konstrukční délka *L0*	180 mm

Motor/elektronika	
Indexu energetické účinnosti (EEI)	≤ 0,20
Elektromagnetická kompatibilita	EN 61800-3
Rušivé vyzařování	EN 61000-6-3
Odolnost vůči rušení	EN 61000-6-2
Regulace otáček	Frekvenční měnič
Druh ochrany	IP X4D
Třída izolace	F
Síťová přípojka	1~230 V, 50/60 Hz
Otáčky *n*	1200 - 4400 1/min
Jmenovitý výkon motoru P_2	32 W
Příkon P_1	3 - 40 W
Příkon *I*	max. 0,44 A
Ochrana motoru	Není zapotřebí (odolné vůči zablokování)
Kabelové šroubení - konektor	11 PG

Materiály	
Pouzdro čerpadla	Šedá litina (EN-GJL-200)
Oběžné kolo	Plast (PP - 40% GF)
Hřídel čerpadla	Ušlechtilá ocel
Ložisko	Uhlík, impregnovaný kovem

Minimální výška nátoku na sacím hrdle k zamezení vzniku kavitace při teplotě čerpané vody	
Min. přívodní výška při 50 / 95 / 110 °C	0.5 / 3 / 10 m

Informace k objednávce	
Značka	Wilo
Typ	Stratos PICO 25/1-6
Č. výr..	4216613
Hmotnost cca *m*	1,97 kg

• = povoleno, - = nepovoleno

Referenční hodnota nejúčinnějších oběhových čerpadel je EEI ≤ 0,20.

Ohledně indexu energetické účinnosti dbejte prosím na typový štítek.

Datový list: Stratos PICO 25/1-6

Rozměrový výkres

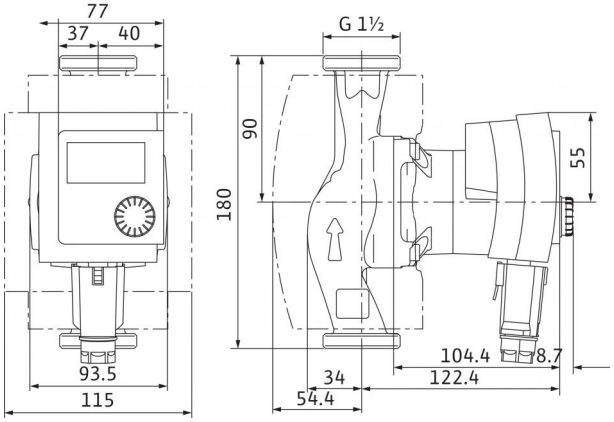

Schéma zapojení svorkovnice

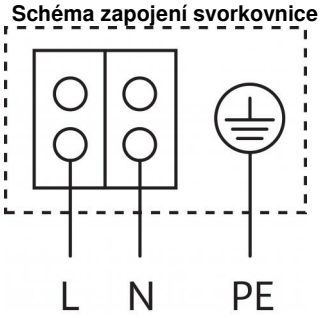

Motor odolný vůči zablokování
Motor na střídavý proud (EM) 2pólový - 1~230 V, 50 Hz

Datový list: Stratos PICO 25/1-6-130

Charakteristiky Δp-c (konstantní)

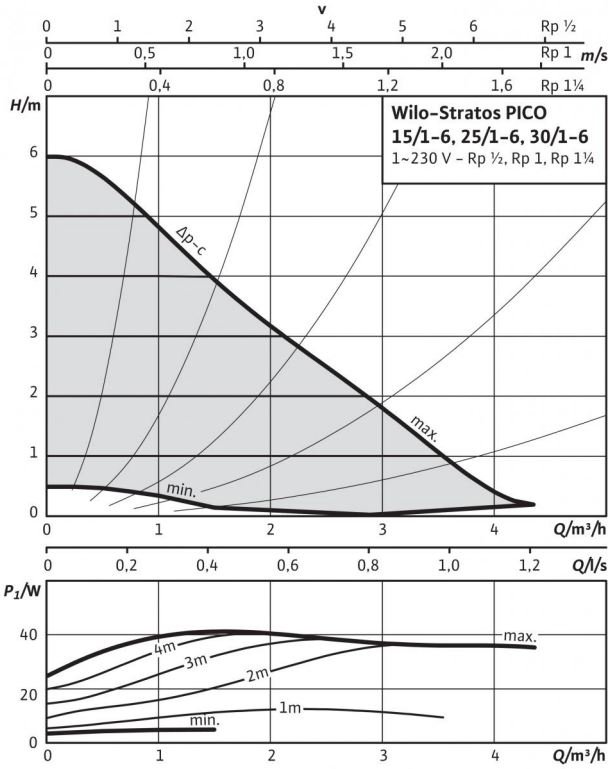

Charakteristiky Δp-v (variabilní)

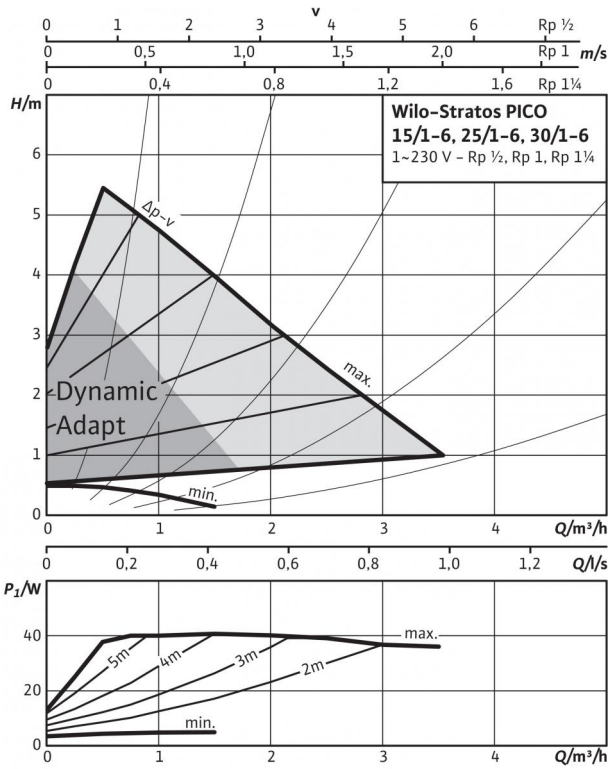

Přípustná čerpaná média (jiná média na vyžádání)	
Topná voda (dle VDI 2035)	•
Směsi vody a glykolu (max. 1:1; od 20 % příměsi je nutno zkontrolovat parametry čerpání)	•

Přípustná oblast použití	
Teplotní rozmezí při max. okolní teplotě +25 °C	+2...+110 °C
Teplotní rozmezí při max. okolní teplotě +40 °C	+2...+95 °C
Teplotní rozmezí při max. okolní teplotě +60 °C	+2...+70 °C
Maximální povolený provozní tlak P_{max}	10 bar

Potrubní přípojky	
Spojení trubek na závit	Rp 1
Jmenovitá světlost příruby	DN 25
Závit	G 1½
Konstrukční délka *L0*	130 mm

Motor/elektronika	
Indexu energetické účinnosti (EEI)	≤ 0,20
Elektromagnetická kompatibilita	EN 61800-3
Rušivé vyzařování	EN 61000-6-3
Odolnost vůči rušení	EN 61000-6-2
Regulace otáček	Frekvenční měnič
Druh ochrany	IP X4D
Třída izolace	F
Síťová přípojka	1~230 V, 50/60 Hz
Otáčky *n*	1200 - 4400 1/min
Jmenovitý výkon motoru P_2	32 W
Příkon P_1	3 - 40 W
Příkon *I*	max. 0,44 A
Ochrana motoru	Není zapotřebí (odolné vůči zablokování)
Kabelové šroubení - konektor	11 PG

Materiály	
Pouzdro čerpadla	Šedá litina (EN-GJL-200)
Oběžné kolo	Plast (PP - 40% GF)
Hřídel čerpadla	Ušlechtilá ocel
Ložisko	Uhlík, impregnovaný kovem

Minimální výška nátoku na sacím hrdle k zamezení vzniku kavitace při teplotě čerpané vody	
Min. přívodní výška při 50 / 95 / 110 °C	0.5 / 3 / 10 m

Informace k objednávce	
Značka	Wilo
Typ	Stratos PICO 25/1-6-130
Č. výr..	4216617
Hmotnost cca *m*	1,85 kg

• = povoleno, - = nepovoleno

Referenční hodnota nejúčinnějších oběhových čerpadel je EEI ≤ 0,20.

Ohledně indexu energetické účinnosti dbejte prosím na typový štítek.

Datový list: Stratos PICO 25/1-6-130

Rozměrový výkres

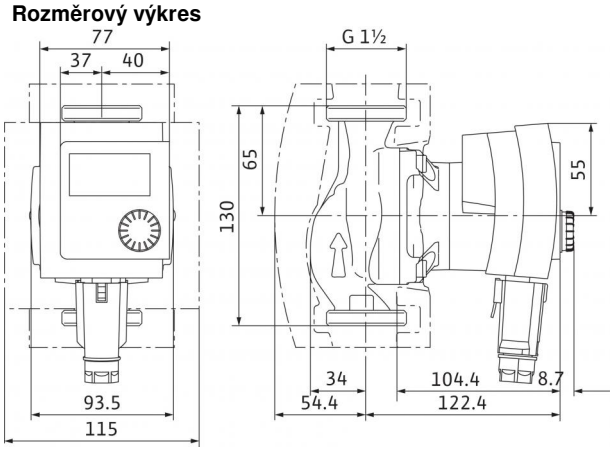

Schéma zapojení svorkovnice

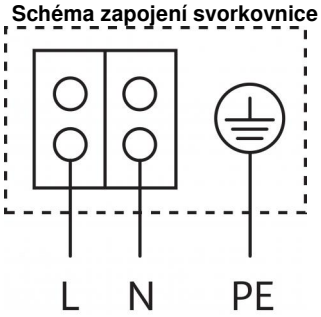

Motor odolný vůči zablokování
Motor na střídavý proud (EM) 2pólový - 1~230 V, 50 Hz

Datový list: Stratos PICO 25/1-6-N

Charakteristiky Δp-c (konstantní)

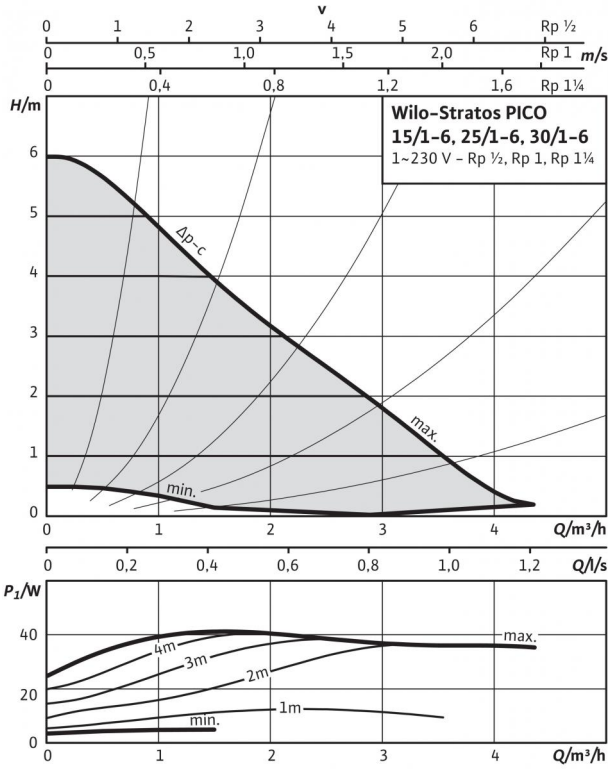

Charakteristiky Δp-v (variabilní)

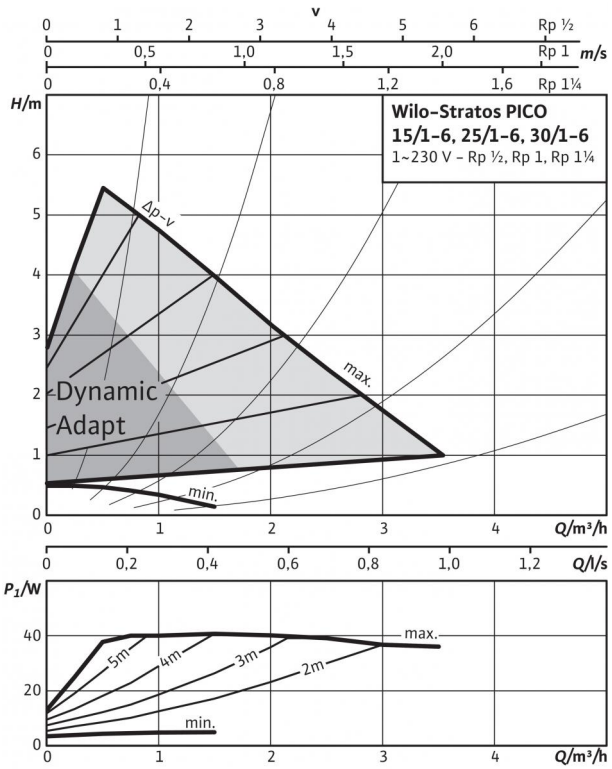

Přípustná čerpaná média (jiná média na vyžádání)	
Topná voda (dle VDI 2035)	•
Směsi vody a glykolu (max. 1:1; od 20 % příměsi je nutno zkontrolovat parametry čerpání)	•

Přípustná oblast použití	
Teplotní rozmezí při max. okolní teplotě +25 °C	+2...+110 °C
Teplotní rozmezí při max. okolní teplotě +40 °C	+2...+95 °C
Teplotní rozmezí při max. okolní teplotě +60 °C	+2...+70 °C
Maximální povolený provozní tlak P_{max}	10 bar

Potrubní přípojky	
Spojení trubek na závit	Rp 1
Jmenovitá světlost příruby	DN 25
Závit	G 1½
Konstrukční délka *L0*	180 mm

Motor/elektronika	
Indexu energetické účinnosti (EEI)	≤ 0,20
Elektromagnetická kompatibilita	EN 61800-3
Rušivé vyzařování	EN 61000-6-3
Odolnost vůči rušení	EN 61000-6-2
Regulace otáček	Frekvenční měnič
Druh ochrany	IP X4D
Třída izolace	F
Síťová přípojka	1~230 V, 50/60 Hz
Otáčky *n*	1200 - 4400 1/min
Jmenovitý výkon motoru P_2	32 W
Příkon P_1	3 - 40 W
Příkon *I*	max. 0,44 A
Ochrana motoru	Není zapotřebí (odolné vůči zablokování)
Kabelové šroubení - konektor	11 PG

Materiály	
Pouzdro čerpadla	Ušlechtilá ocel
Oběžné kolo	Plast (PP - 40% GF)
Hřídel čerpadla	Ušlechtilá ocel
Ložisko	Uhlík, impregnovaný kovem

Minimální výška nátoku na sacím hrdle k zamezení vzniku kavitace při teplotě čerpané vody	
Min. přívodní výška při 50 / 95 / 110 °C	0.5 / 3 / 10 m

Informace k objednávce	
Značka	Wilo
Typ	Stratos PICO 25/1-6-N
Č. výr..	4216618
Hmotnost cca *m*	1,97 kg

• = povoleno, - = nepovoleno

Referenční hodnota nejúčinnějších oběhových čerpadel je EEI ≤ 0,20.

Ohledně indexu energetické účinnosti dbejte prosím na typový štítek.

Datový list: Stratos PICO 25/1-6-N

Rozměrový výkres

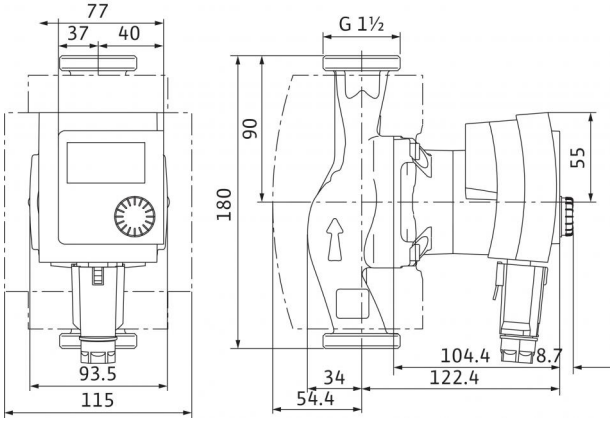

Schéma zapojení svorkovnice

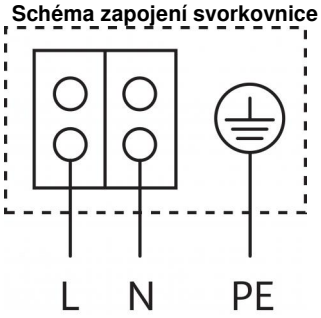

Motor odolný vůči zablokování
Motor na střídavý proud (EM) 2pólový - 1~230 V, 50 Hz

Datový list: Stratos PICO 30/1-4

Charakteristiky Δp-c (konstantní)

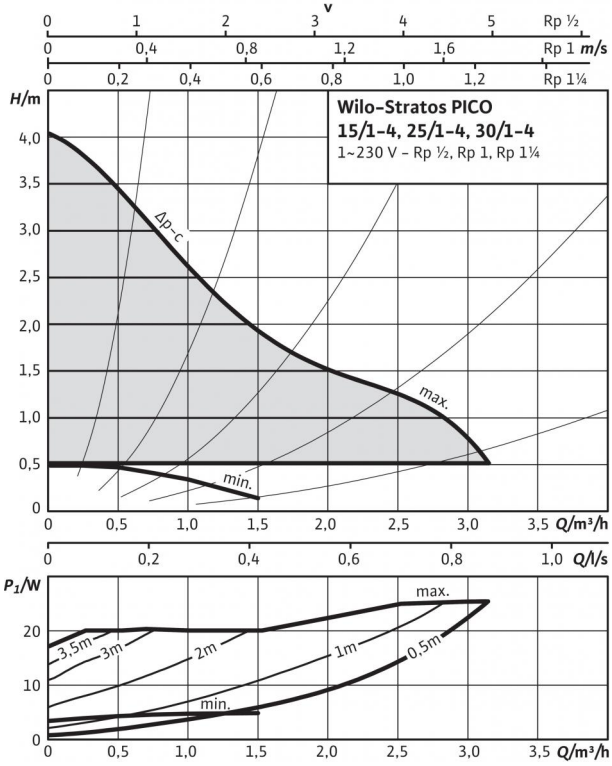

Charakteristiky Δp-v (variabilní)

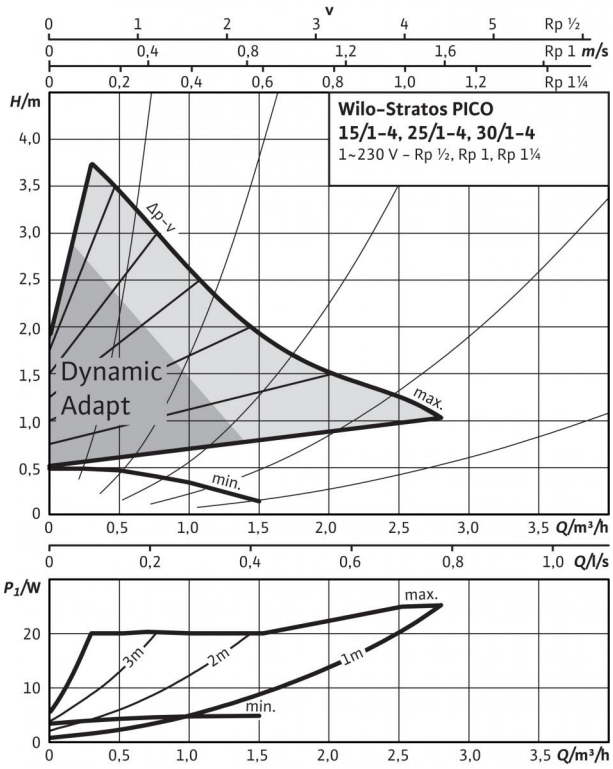

Přípustná čerpaná média (jiná média na vyžádání)	
Topná voda (dle VDI 2035)	•
Směsi vody a glykolu (max. 1:1; od 20 % příměsi je nutno zkontrolovat parametry čerpání)	•

Přípustná oblast použití	
Teplotní rozmezí při max. okolní teplotě +25 °C	+2...+110 °C
Teplotní rozmezí při max. okolní teplotě +40 °C	+2...+95 °C
Teplotní rozmezí při max. okolní teplotě +60 °C	+2...+70 °C
Maximální povolený provozní tlak P_{max}	10 bar

Potrubní přípojky	
Spojení trubek na závit	Rp 1¼
Jmenovitá světlost příruby	DN 32
Závit	G 2
Konstrukční délka *L0*	180 mm

Motor/elektronika	
Indexu energetické účinnosti (EEI)	≤ 0,20
Elektromagnetická kompatibilita	EN 61800-3
Rušivé vyzařování	EN 61000-6-3
Odolnost vůči rušení	EN 61000-6-2
Regulace otáček	Frekvenční měnič
Druh ochrany	IP X4D
Třída izolace	F
Síťová přípojka	1~230 V, 50/60 Hz
Otáčky *n*	1200 - 3492 1/min
Jmenovitý výkon motoru P_2	17 W
Příkon P_1	3 - 25 W
Příkon *I*	max. 0,33 A
Ochrana motoru	Není zapotřebí (odolné vůči zablokování)
Kabelové šroubení - konektor	11 PG

Materiály	
Pouzdro čerpadla	Šedá litina (EN-GJL-200)
Oběžné kolo	Plast (PP - 40% GF)
Hřídel čerpadla	Ušlechtilá ocel
Ložisko	Uhlík, impregnovaný kovem

Minimální výška nátoku na sacím hrdle k zamezení vzniku kavitace při teplotě čerpané vody	
Min. přívodní výška při 50 / 95 / 110 °C	0.5 / 3 / 10 m

Informace k objednávce	
Značka	Wilo
Typ	Stratos PICO 30/1-4
Č. výr..	4216614
Hmotnost cca *m*	2,1 kg

• = povoleno, - = nepovoleno

Referenční hodnota nejúčinnějších oběhových čerpadel je EEI ≤ 0,20.

Ohledně indexu energetické účinnosti dbejte prosím na typový štítek.

Datový list: Stratos PICO 30/1-4

Rozměrový výkres

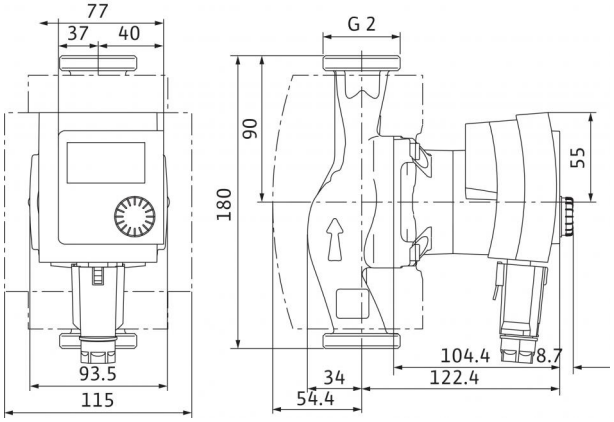

Schéma zapojení svorkovnice

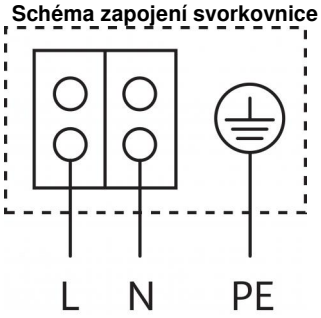

Motor odolný vůči zablokování
Motor na střídavý proud (EM) 2pólový - 1~230 V, 50 Hz

Datový list: Stratos PICO 30/1-6

Charakteristiky Δp-c (konstantní)

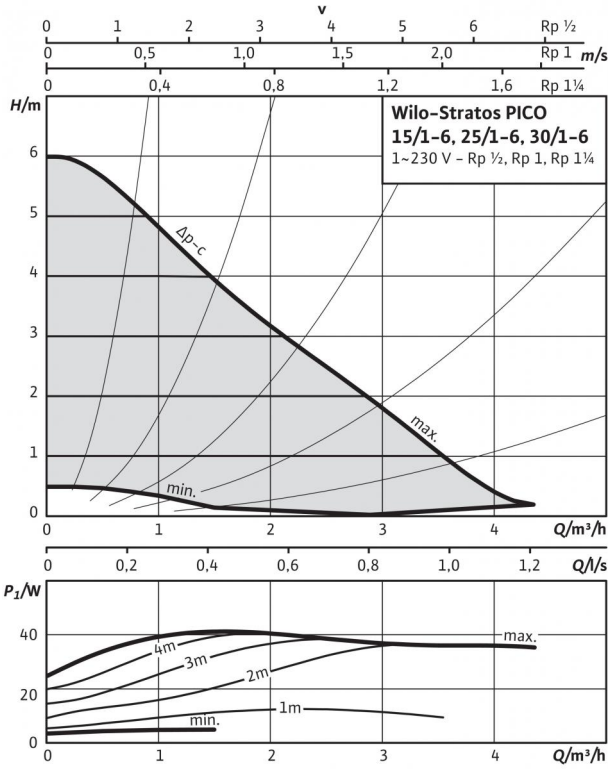

Charakteristiky Δp-v (variabilní)

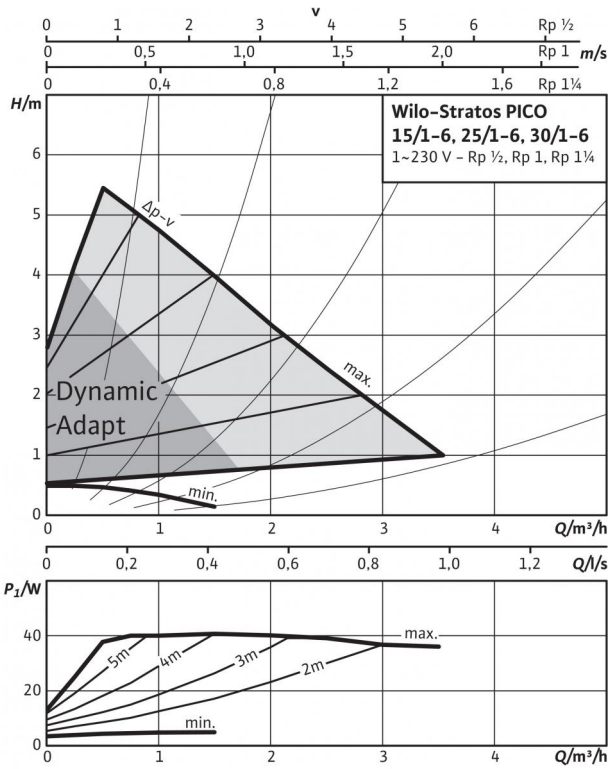

Přípustná čerpaná média (jiná média na vyžádání)	
Topná voda (dle VDI 2035)	•
Směsi vody a glykolu (max. 1:1; od 20 % příměsi je nutno zkontrolovat parametry čerpání)	•

Přípustná oblast použití	
Teplotní rozmezí při max. okolní teplotě +25 °C	+2...+110 °C
Teplotní rozmezí při max. okolní teplotě +40 °C	+2...+95 °C
Teplotní rozmezí při max. okolní teplotě +60 °C	+2...+70 °C
Maximální povolený provozní tlak P_{max}	10 bar

Potrubní přípojky	
Spojení trubek na závit	Rp 1¼
Jmenovitá světlost příruby	DN 32
Závit	G 2
Konstrukční délka *L0*	180 mm

Motor/elektronika	
Indexu energetické účinnosti (EEI)	≤ 0,20
Elektromagnetická kompatibilita	EN 61800-3
Rušivé vyzařování	EN 61000-6-3
Odolnost vůči rušení	EN 61000-6-2
Regulace otáček	Frekvenční měnič
Druh ochrany	IP X4D
Třída izolace	F
Síťová přípojka	1~230 V, 50/60 Hz
Otáčky *n*	1200 - 4400 1/min
Jmenovitý výkon motoru P_2	32 W
Příkon P_1	3 - 40 W
Příkon *I*	max. 0,44 A
Ochrana motoru	Není zapotřebí (odolné vůči zablokování)
Kabelové šroubení - konektor	11 PG

Materiály	
Pouzdro čerpadla	Šedá litina (EN-GJL-200)
Oběžné kolo	Plast (PP - 40% GF)
Hřídel čerpadla	Ušlechtilá ocel
Ložisko	Uhlík, impregnovaný kovem

Minimální výška nátoku na sacím hrdle k zamezení vzniku kavitace při teplotě čerpané vody	
Min. přívodní výška při 50 / 95 / 110 °C	0.5 / 3 / 10 m

Informace k objednávce	
Značka	Wilo
Typ	Stratos PICO 30/1-6
Č. výr..	4216615
Hmotnost cca *m*	2,1 kg

• = povoleno, - = nepovoleno

Referenční hodnota nejúčinnějších oběhových čerpadel je EEI ≤ 0,20.

Ohledně indexu energetické účinnosti dbejte prosím na typový štítek.

Datový list: Stratos PICO 30/1-6

Rozměrový výkres

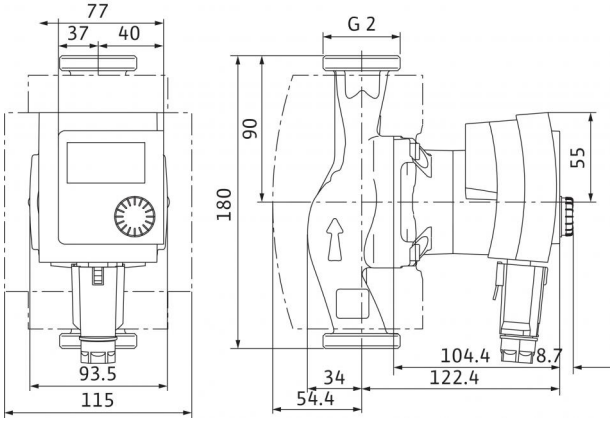

Schéma zapojení svorkovnice

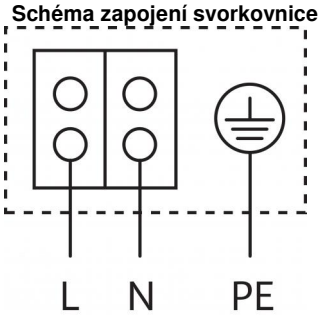

Motor odolný vůči zablokování
Motor na střídavý proud (EM) 2pólový - 1~230 V, 50 Hz