Vícestupňové horizontální odstředivé čerpadlo

Emporia MB

Typový list

Impressum

Typový list Emporia MB

Všechna práva vyhrazena. Obsah ceníku se bez písemného svolení výrobce nesmí dále šířit, kopírovat, upravovat ani poskytovat třetím osobám.

Obecně platí: technické změny vyhrazeny.

© KSB Aktiengesellschaft, Frankenthal 02.11.2016

Obsah

Zásobování vodou **4**
Čerpadla pro zásobování vodou 4
Emporia MB 4
Hlavní oblasti používání 4
Čerpaná média 4
Provozní data 4
Název 4
Konstrukční uspořádání 4
Materiály 4
Výhody výrobku 4
Technické údaje 5
Charakteristiky 5
Rozměry 7

Zásobování vodou

Čerpadla pro zásobování vodou

Emporia MB

Hlavní oblasti používání

- Zadešťovací zařízení
- Rozstřikovací systémy
- Zařízení pro zásobování vodou

Čerpaná média

- Čistá až zkalená voda bez agresivních, abrazivních a pevných složek

Provozní data

Provozní vlastnosti

Parametr		Hodnota
Průtok	Q [m³/h]	≤ 15
	Q [l/s]	≤ 4,5
Dopravní výška	H [m]	≤ 90
Teplota čerpaného média	T [°C]	≤ 90
Provozní tlak	p [bar]	≤ 6 (MB-101) ≤ 10 (MB-152 - 751)
Připojení	G 1, G 1 1/4, G 1 1/2	

Název

Příklad: Emporia MB-152 M

Vysvětlení názvu

Údaj	Význam	
Emporia MB	Konstrukční řada	
152	Konstrukční velikost	
M	Druh proudu	
	M	1~230 V
	T2	3~230 V
	T3	3~400 V

Konstrukční uspořádání

Konstrukční velikost

- Bloková konstrukce
- dvoustupňové provedení

Pohon

- 1~230 V AC, 50 Hz
- Tepelná ochrana proti přetížení
- 3~230/400 VAC, 50 Hz
- Tepelná třída F
- Krytí IP 44

Tvar oběžného kola

- Uzavřené radiální kolo

Ložisko

- Radiální kuličkové ložisko
- Mazání tukem na celou dobu životnosti

Hřídelové těsnění

- Mechanická ucpávka

Materiály

Přehled dostupných materiálů

Konstrukční díl	Materiál
Těleso čerpadla	Šedá litina
Hřídel	Nerezová ocel AISI 416 (MB-101) Nerezová ocel AISI 303
Oběžné kolo	Mosaz
Ložiskový kozlík	Šedá litina
Mechanická ucpávka	Keramika/grafit

Výhody výrobku

- Díky oběma proti sobě umístěným oběžným kolům jsou zaručeny velké dopravní výšky
- Spolehlivost při používání díky robustnímu provedení

Technické údaje

Tabulka pro výběr

Konstrukční velikost	Připojení		P_1	P_N		I_N			Č. mat.	[kg]
	Potrubí	Čerpadlo				1~230 V	3~230 V	3~400 V		
			[kW]	[kW]	[HP]	[A]	[A]	[A]		
MB-101 M	G 1	G 1	1,17	0,74	1,00	5,40	-	-	48224868	15,3
MB-101 T2	G 1	G 1	1,15	0,74	1,00	-	2,40	-	48224869	15,3
MB-152 M	G 1 1/4	G 1	2,30	1,10	1,50	10,20	-	-	48224870	24,7
MB-152 T2	G 1 1/4	G 1	2,20	1,10	1,50	-	4,10	-	48224871	24,7
MB-202 T2	G 1 1/4	G 1	2,60	1,50	2,00	-	4,80	-	48224872	25,6
MB-302 T2	G 1 1/4	G 1 1/4	2,80	2,20	3,00	-	5,20	-	48224873	25,6
MB-400 T2	G 1 1/4	G 1 1/4	4,80	3,00	4,00	-	7,90	-	48224874	41
MB-550 T2	G 1 1/2	G 1 1/4	5,65	4,00	5,50	-	9,80	-	48224875	44,8
MB-751 T2	G 1 1/2	G 1 1/4	6,80	5,50	7,50	-	11,60	-	48224876	50,5
MB-751 T3	G 1 1/2	G 1 1/4	6,80	5,50	7,50	-	-	11,60	48224877	50,5

Charakteristiky

Emporia MB-101, 152, 202, 302, n = 2900 min⁻¹

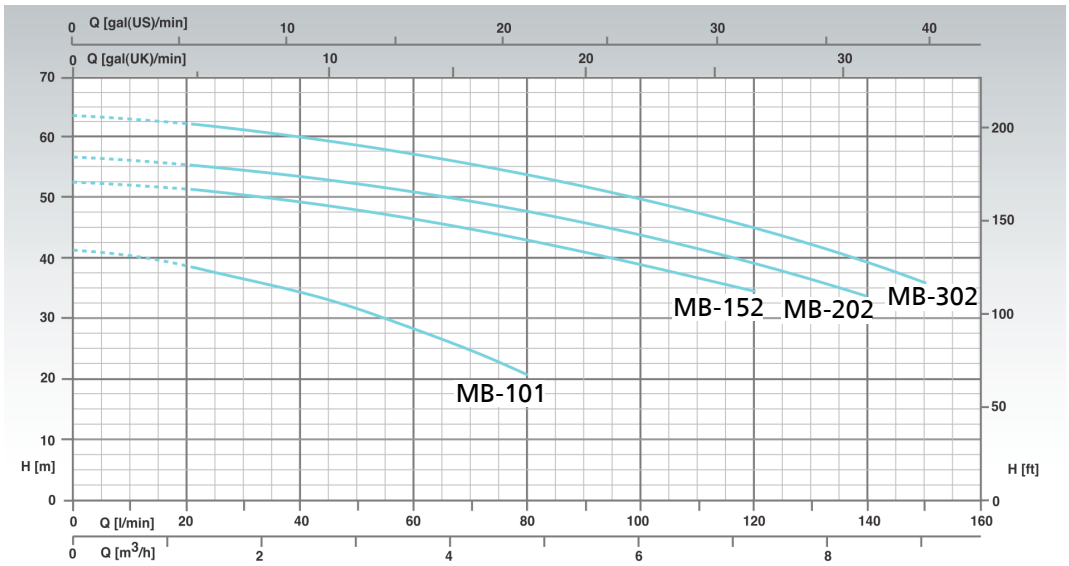

Emporia MB-400, 550, 751, n = 2900 min⁻¹

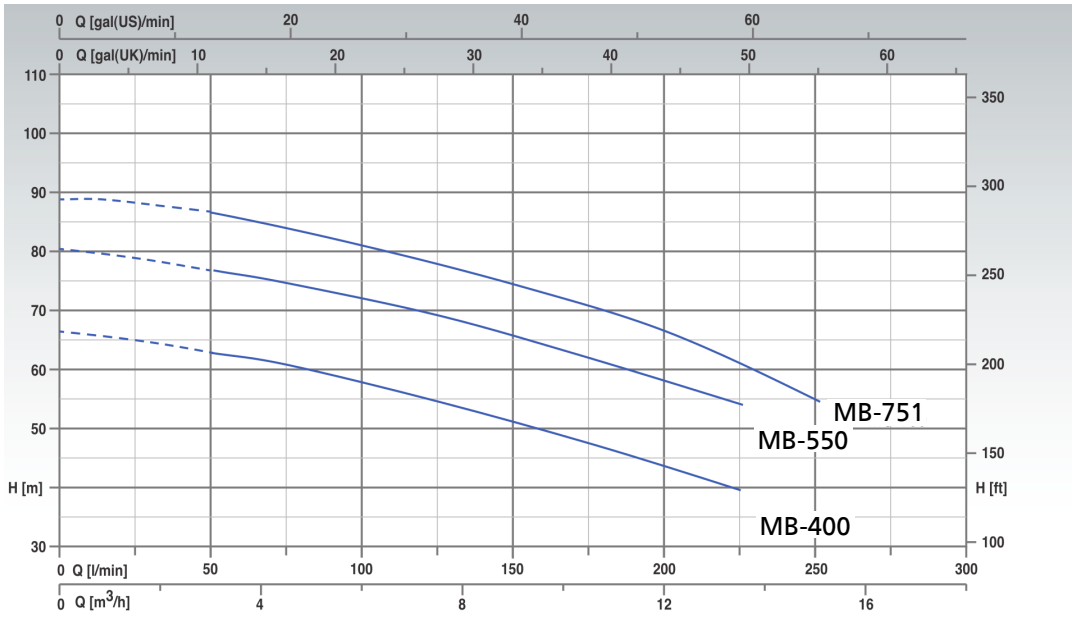

Rozměry

Emporia MB

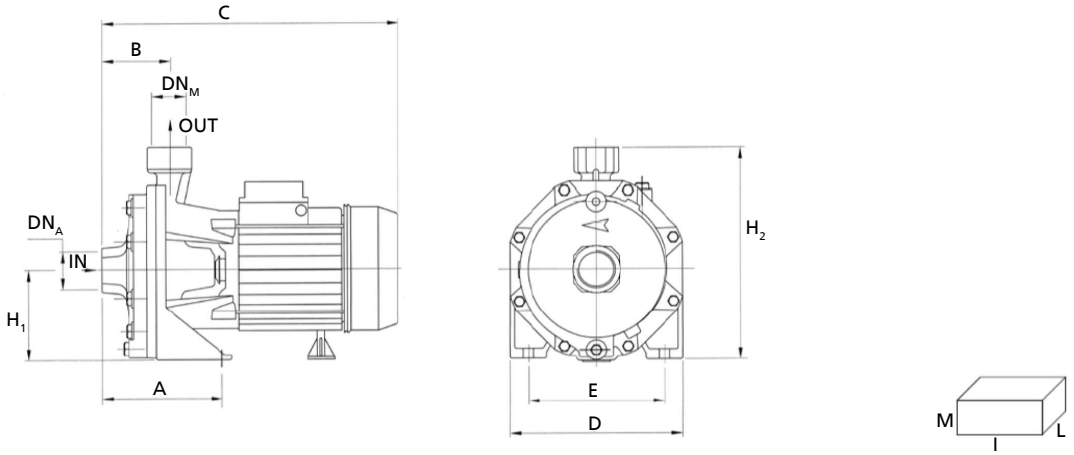

Emporia MB

Rozměry [mm]

Konstrukční velikost	DN_A	DN_M	A	B	C	D	E	F	H_1	H_2	I	L	M
MB-101	G 1	G 1	122	72	328	180	140	98	228	350	350	195	265
MB-152	G 1 1/4	G 1	115	82	385	210	170	110	265	405	405	225	295
MB-202	G 1 1/4	G 1	115	82	385	210	170	110	265	405	405	225	295
MB-302	G 1 1/4	G 1 1/4	115	82	385	210	170	110	265	405	405	225	295
MB-400	G 1 1/4	G 1 1/4	145	95	463	266	212	135	305	500	500	275	350
MB-550	G 1 1/2	G 1 1/4	145	95	463	266	212	135	305	500	500	275	350
MB-751	G 1 1/2	G 1 1/4	145	95	480	266	212	135	305	500	500	275	350

02.11.2016

5132.54/01-CS

KSB Aktiengesellschaft
67225 Frankenthal • Johann-Klein-Str. 9 • 67227 Frankenthal (Germany)
Tel. +49 6233 86-0 • Fax +49 6233 86-3401
www.ksb.com